Spezifikation
Spannzangen

FABRY AG
SPANNZANGEN-TECHNOLOGIE
CNC-Bearbeitung Drehen Fräsen Schleifen

Spannzangen Typ Index

Einheitsnummer SZ41

SWISS MADE

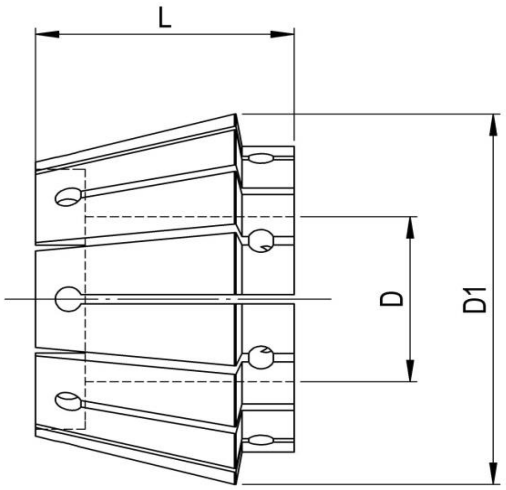

Abmessungen	D1	L						
INDEX	60	39						

Fabry Bestell Nr:	Alte-Nr.	Bohrung Form	Bohrung	Stufung	Bemerkungen
Standard		**Rund D**			
FIND03.00…42.00G	SZ 42	ø3.00 - ø42.00	**G**latt	1.0 mm	
Lieferbare Varianten		**Rund D**			
FIND03.00…42.00G	SZ 42	ø3.00 - ø42.00	**G**latt	0.01 mm	

Für grössere Mengen und für andere Ausführungen kontaktieren Sie bitte unseren Verkauf
Tel: +41 61 935 93 00, Fax: +41 61 935 93 05, verkauf@fabry.ch, www.fabry.ch

Copyright © Fabry AG, Reinach