FABRY AG
SPANNZANGEN-TECHNOLOGIE
CNC-Bearbeitung Drehen Fräsen Schleifen

INHALTSVERZEICHNIS

1 DRUCKSPANNZANGEN

2 ZUGSPANNZANGEN

3 HYDROMATSPANNZANGEN

4 INDEXSPANNZANGEN

5 GLOCKENZANGEN, SPREIZDORNE, EINSÄTZE

6 SCHNELLSPANNFUTTER / SPANNZANGENAUFNAHMEN

7 SPANNZANGENANSCHLÄGE

8 FÜHRUNGSBÜCHSEN / HM-CANON

9 ZANGEN FÜR STANGENLADER, VORSCHUBZANGEN

10 WERKZEUGSPANNUNG REGO-FIX / SCHAUBLIN

11 ZUBEHÖR / SPEZIALPRODUKTE

12 PREISLISTEN

Spezifikation
Spannzangen

FABRY AG
SPANNZANGEN-TECHNOLOGIE
CNC-Bearbeitung Drehen Fräsen Schleifen

Spannzangen Typ F4.5

Einheitsnummer -

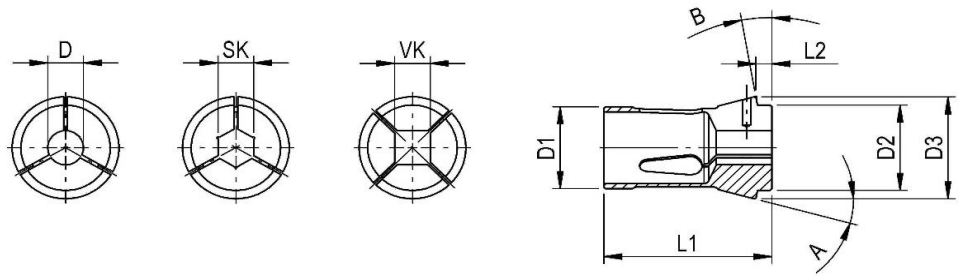

Spezifikation	D1	D2	D3	L1	L2	A	B	
F4.5	4.5	4.5	6.75	17.25	1.8	15°	0°	

Fabry Bestell Nr:	Alte-Nr.	Bohrung Form	Bohrung	Stufung	Bemerkungen
Standard		**Rund D**			
F4.5D00.30…01.50G	76-00076	ø0.30 - ø1.50	**G**latt	0.10 mm	
F4.5D02.00…03.50G	76-00076	ø2.00 - ø3.50	**G**latt	0.50 mm	
Lieferbare Varianten		**Rund D**			
F4.5D00.30…04.50G	76-00076	ø0.30 - ø4.50	**G**latt	0.01 mm	

Für grössere Mengen und für andere Ausführungen kontaktieren Sie bitte unseren Verkauf
Tel: +41 61 935 93 00, verkauf@fabry.ch, www.fabry.ch

Copyright © Fabry AG, Wittnau

Spezifikation
Spannzangen

FABRY AG
SPANNZANGEN-TECHNOLOGIE
CNC-Bearbeitung Drehen Fräsen Schleifen

Spannzangen Typ F6

Einheitsnummer 100E

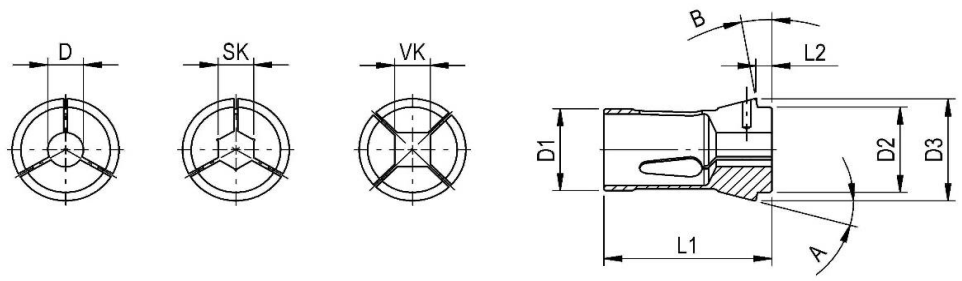

Spezifikation	D1	D2	D3	L1	L2	A	B	
F6	6	6	10	30	3	15°	0°	

Fabry Bestell Nr:	Alte-Nr.	Bohrung Form	Bohrung	Stufung	Bemerkungen
Standard		**Rund D**			
F6D00.50…04.00G	76-00599	ø0.50 - ø4.00	**G**latt	0.50 mm	
Lieferbare Varianten		**Rund D**			
F6D00.50…04.50G	76-00599	ø0.50 - ø4.50	**G**latt	0.01 mm	

Für grössere Mengen und für andere Ausführungen kontaktieren Sie bitte unseren Verkauf
Tel: +41 61 935 93 00, verkauf@fabry.ch, www.fabry.ch

Copyright © Fabry AG, Wittnau

Spezifikation
Spannzangen

FABRY AG
SPANNZANGEN-TECHNOLOGIE
CNC-Bearbeitung Drehen Fräsen Schleifen

Restposten Spannzangen Typ F7- F10

Einheitsnummer -

SWISS MADE

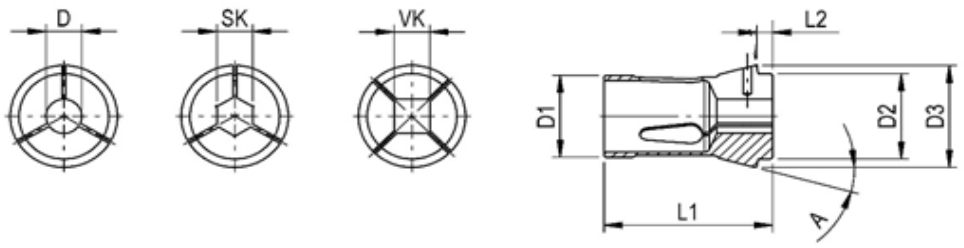

Spezifikation	D1	D2	D3	L1	L2	A		
F7(76-00576)	7	7	11	41	5	16°		
F8(76-00719)	8	8	14	35	3	15°		
F8(76-01079)	8	8	12	41	3.5	16°		
F8(76-01181)	8	8	11.2	19.5	2.3	15°		
F9(76-00077)	9	9	13.3	36.5	3	20°		
F10(76-01080)	10	10	16	46.5	5	20°		

Fabry Bestell Nr:	Alte-Nr.	Bohrung	Form	Stufung	Bemerkungen
F7(76-00576)	76-00576	ø00.50 - ø05.00	**Rund**	0.50 mm	Restposten
F8(76-00719)	76-00719	ø01.00 - ø05.50	**Rund**	0.50 mm	Restposten
F8(76-01079)	76-01079	ø01.00 - ø06.00	**Rund**	0.50 mm	Restposten
F8(76-01181)	76-01181	ø01.30 - ø06.50	**Rund**	0.50 mm	Restposten
F9(76-00077)	76-00077	ø00.50 - ø07.00	**Rund**	0.50 mm	Restposten
F10(76-01080)	76-01080	ø00.40 - ø08.00	**Rund**	0.50 mm	Restposten

Für grössere Mengen und für andere Ausführungen kontaktieren Sie bitte unseren Verkauf
Tel: +41 61 935 93 00, verkauf@fabry.ch, www.fabry.ch

Copyright © Fabry AG, Wittnau

Spezifikation
Spannzangen

FABRY AG
SPANNZANGEN-TECHNOLOGIE
CNC-Bearbeitung Drehen Fräsen Schleifen

Spannzangen Typ F7K10.5

Einheitsnummer -

SWISS MADE

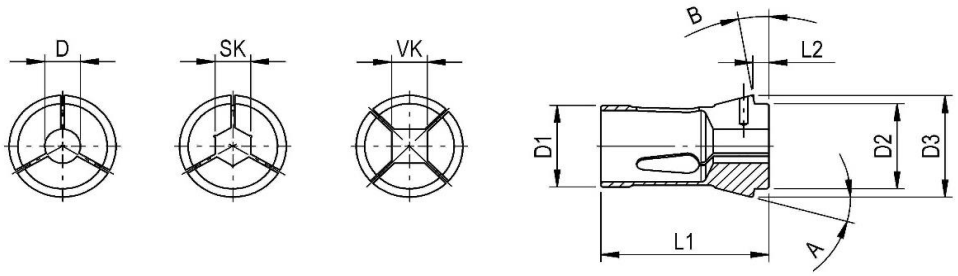

Spezifikation	D1	D2	D3	L1	L2	A	B	
F7K10.5	7	7	10.5	26	3	15°	0°	

Fabry Bestell Nr:	Alte-Nr.	Bohrung Form	Bohrung	Stufung	Bemerkungen
Standard		**Rund D**			
F7K10.5D00.50…05.50G	76-00206	ø0.50 - ø5.50	**G**latt	0.10 mm	
Lieferbare Varianten		**Rund D**			
F7K10.5D00.50…05.50G	76-00206	ø0.50 - ø5.50	**G**latt	0.01 mm	

Für grössere Mengen und für andere Ausführungen kontaktieren Sie bitte unseren Verkauf
Tel: +41 61 935 93 00, verkauf@fabry.ch, www.fabry.ch

Copyright © Fabry AG, Wittnau

Spezifikation
Spannzangen

FABRY AG
SPANNZANGEN-TECHNOLOGIE
CNC-Bearbeitung Drehen Fräsen Schleifen

Spannzangen Typ F7K10.7

Einheitsnummer 1020 E

SWISS MADE

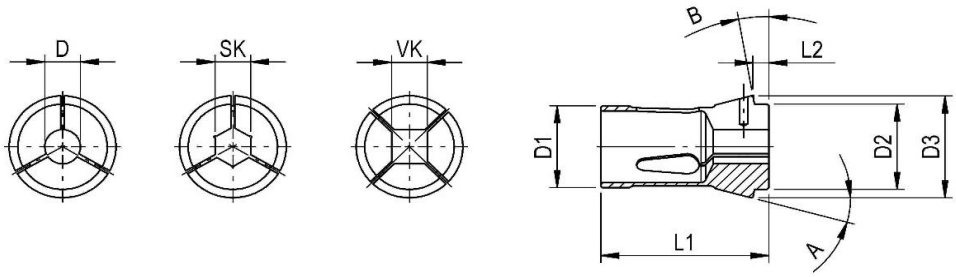

Spezifikation	D1	D2	D3	L1	L2	A	B	
F7K10.7	7	7	10.7	26	2.9	15°	6°	

Fabry Bestell Nr:	Alte-Nr.	Bohrung Form	Bohrung	Stufung	Bemerkungen
Standard		**Rund D**			
F7K10.7D00.50…01.50G	76-00066	ø0.50 - ø1.50	**G**latt	0.10 mm	
F7K10.7D02.00…05.00G	76-00066	ø2.00 - ø5.00	**G**latt	0.50 mm	
Lieferbare Varianten		**Rund D**			
F7K10.7D00.50…05.50G	76-00066	ø0.50 - ø5.50	**G**latt	0.01 mm	

Für grössere Mengen und für andere Ausführungen kontaktieren Sie bitte unseren Verkauf
Tel: +41 61 935 93 00, verkauf@fabry.ch, www.fabry.ch

Copyright © Fabry AG, Wittnau

Spezifikation
Spannzangen

FABRY AG
SPANNZANGEN-TECHNOLOGIE
CNC-Bearbeitung Drehen Fräsen Schleifen

Spannzangen Typ F8A15

Einheitsnummer -

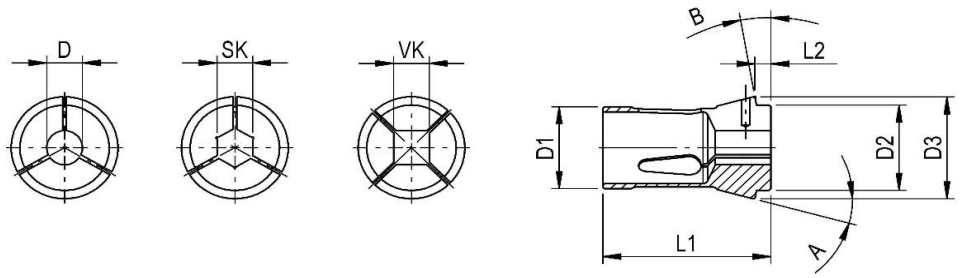

Spezifikation	D1	D2	D3	L1	L2	A	B	
F8A15	8	8	11	19	2	15°	0°	

Fabry Bestell Nr:	Alte-Nr.	Bohrung Form	Bohrung	Stufung	Bemerkungen
Standard		**Rund D**			
F8A15D01.00…03.50G	76-01844	ø1.00 - ø3.50	**G**latt	0.50 mm	
F8A15D04.00…06.00G	76-01844	ø4.00 - ø6.00	**G**latt	1.00 mm	
Lieferbare Varianten		**Rund D**			
F8A15D01.00…06.00G	76-01844	ø1.00 - ø6.00	**G**latt	0.01 mm	

Für grössere Mengen und für andere Ausführungen kontaktieren Sie bitte unseren Verkauf
Tel: +41 61 935 93 00, verkauf@fabry.ch, www.fabry.ch

Copyright © Fabry AG, Wittnau

Spezifikation
Spannzangen

FABRY AG
SPANNZANGEN-TECHNOLOGIE
CNC-Bearbeitung Drehen Fräsen Schleifen

Restposten Spannzangen Typ F15 - F24

Einheitsnummer -

SWISS MADE

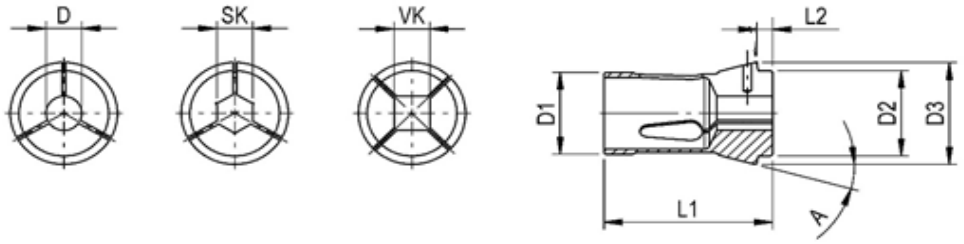

Spezifikation	D1	D2	D3	L1	L2	A		
F15(76-01902)	15	15	19.2	24	2	15°		
F17.46(76-00079)	17.46	16	22.05	51	5	15°		
F18(76-00085)	18	19.5	25	67	7	15°		
F20(76-01251)	20	20	25.2	28	2.5	15°		
F22(76-00088)	22	23.5	28	67	7	13°		
F22(76-00727)	22	25	32	66	7	16°		
F23.8(76-01214)	23.8	20.6	28.57	63.5	6.35	15°15'		

Fabry Bestell Nr:	Alte-Nr.	Bohrung	Form	Stufung	Bemerkungen
F15(76-01902)	76-01902	ø01.00 - ø13.49	**Rund**	0.50 mm	Restposten
F17.46(76-00079)	76-00079	ø02.00 - ø13.00	**Rund**	0.50 mm	Restposten
F18(76-00085)	76-00085	ø03.50 - ø13.00	**Rund**	0.50 mm	Restposten
F18SK(76-00085)	76-00085	SK05.50 - SK11.00	**6-Kant**	0.50 mm	Restposten
F20(76-01251)	76-01251	ø02.00 - ø16.00	**Rund**	0.50 mm	Restposten
F22(76-00088)	76-00088	ø02.00 - ø17.00	**Rund**	0.50 mm	Restposten
F22SK(76-00088)	76-00088	SK06.00 - SK16.00	**6-Kant**	1.0 mm	Restposten
F22(76-00727)	76-00727	ø03.00 - ø18.00	**Rund**	0.50 mm	Restposten
F22VK(76-00727)	76-00727	VK04.00 - VK12.00	**4-Kant**	1.0 mm	Restposten
F22SK(76-00727)	76-00727	SK05.00 - SK12.00	**6-Kant**	1.0 mm	Restposten
F23.8(76-01214)	76-01214	ø12.00 - ø16.00	**Rund**	0.50 mm	Restposten

Für grössere Mengen und für andere Ausführungen kontaktieren Sie bitte unseren Verkauf
Tel: +41 61 935 93 00, verkauf@fabry.ch, www.fabry.ch

Copyright © Fabry AG, Wittnau

Spezifikation
Spannzangen

FABRY AG
SPANNZANGEN-TECHNOLOGIE
CNC-Bearbeitung Drehen Fräsen Schleifen

Spannzangen Typ F8A16

Einheitsnummer 101 E

SWISS MADE

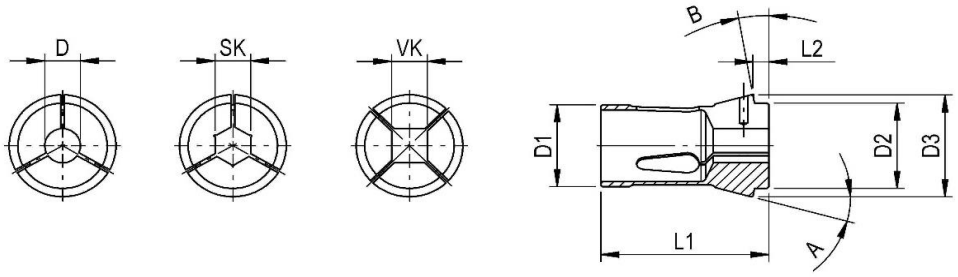

Spezifikation	D1	D2	D3	L1	L2	A	B	
F8A16	8	8	12	42	4.5	16°	0°	

Fabry Bestell Nr:	Alte-Nr.	Bohrung Form	Bohrung	Stufung	Bemerkungen
Standard		**Rund D**			
F8A16D00.20…00.90G	76-00577	ø0.30 - ø0.90	**G**latt	0.05 mm	
F8A16D01.00…04.00G	76-00577	ø1.00 - ø4.00	**G**latt	0.10 mm	
F8A16D04.50…06.35G	76-00577	ø4.50 - ø6.35	**G**latt	0.50 mm	
Lieferbare Varianten		**Rund D**			
F8A16D0.20…06.35G	76-00577	ø0.20 - ø6.35	**G**latt	0.01 mm	

Für grössere Mengen und für andere Ausführungen kontaktieren Sie bitte unseren Verkauf
Tel: +41 61 935 93 00, verkauf@fabry.ch, www.fabry.ch

Copyright © Fabry AG, Wittnau

Spezifikation
Spannzangen

FABRY AG
SPANNZANGEN-TECHNOLOGIE
CNC-Bearbeitung Drehen Fräsen Schleifen

Spannzangen Typ F10K15.5

Einheitsnummer 109 E

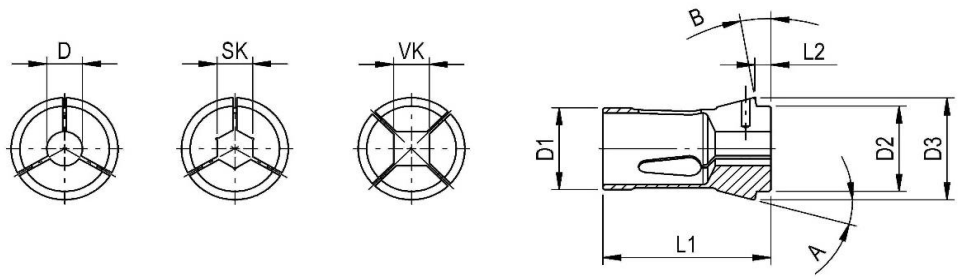

Spezifikation	D1	D2	D3	L1	L2	A	B	
F10K15.5	10	10	15.5	47.5	5.5	20°	0°	

Fabry Bestell Nr:	Alte-Nr.	Bohrung Form	Bohrung	Stufung	Bemerkungen
Standard		**Rund D**			
F10K15.5D00.30…04.00G	76-00086	ø0.30 - ø4.00	**G**latt	0.10 mm	
F10K15.5D04.50…07.00G	76-00086	ø4.50 - ø7.00	**G**latt	0.50 mm	
Lieferbare Varianten		**Rund D**			
F10K15.5D00.30…07.00G	76-00086	ø0.30 - ø7.00	**G**latt	0.01 mm	

Für grössere Mengen und für andere Ausführungen kontaktieren Sie bitte unseren Verkauf
Tel: +41 61 935 93 00, verkauf@fabry.ch, www.fabry.ch

Copyright © Fabry AG, Wittnau

Spezifikation
Spannzangen

FABRY AG
SPANNZANGEN-TECHNOLOGIE
CNC-Bearbeitung Drehen Fräsen Schleifen

Spannzangen Typ F10K16

Einheitsnummer 111 E

SWISS MADE

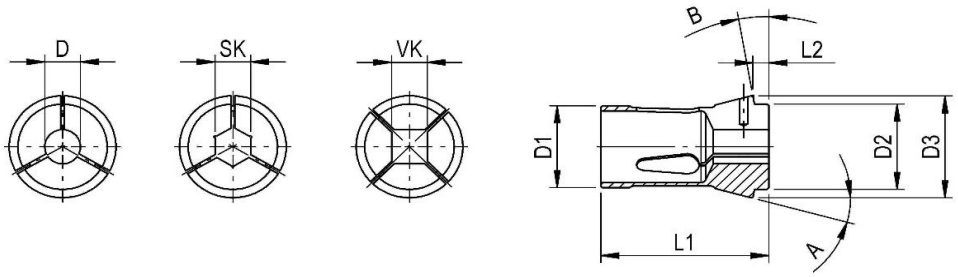

Spezifikation	D1	D2	D3	L1	L2	A	B	
F10K16	10	10	16	46	4	20°	12°	

Fabry Bestell Nr:	Alte-Nr.	Bohrung Form	Bohrung	Stufung	Bemerkungen
Standard		**Rund D**			
F10K16D00.50…07.00G	76-01178	ø0.50 - ø7.00	**G**latt	0.50 mm	
Lieferbare Varianten		**Rund D**			
F10K16D00.50…07.00G	76-01178	ø0.50 - ø7.00	**G**latt	0.01 mm	

Für grössere Mengen und für andere Ausführungen kontaktieren Sie bitte unseren Verkauf
Tel: +41 61 935 93 00, verkauf@fabry.ch, www.fabry.ch

Copyright © Fabry AG, Wittnau

Spezifikation
Spannzangen

FABRY AG
SPANNZANGEN-TECHNOLOGIE
CNC-Bearbeitung Drehen Fräsen Schleifen

Schnabelspannzangen Typ F10

Einheitsnummer -

SWISS MADE

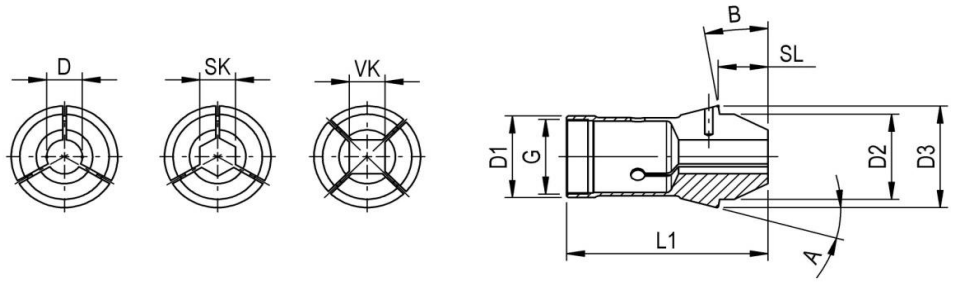

Spezifikation	D1	D2	D3	L1	SL	A	B	G
F10SL10...M8X0.5	10	10	15.5	52	10	20°	0°	M8x0.5

Fabry Bestell Nr:	Alte-Nr.	Bohrung Form	Bohrung	Stufung	Bemerkungen
Lieferbare Varianten		**Rund D**			
F10SL10D00.80…07.00GM8X0.5	76-02021	ø0.80 - ø7.00	**G**latt	0.01 mm	Schnabellänge 10 mm

Für grössere Mengen und für andere Ausführungen kontaktieren Sie bitte unseren Verkauf
Tel: +41 61 935 93 00, verkauf@fabry.ch, www.fabry.ch

Copyright © Fabry AG, Wittnau

Spezifikation
Spannzangen

FABRY AG
SPANNZANGEN-TECHNOLOGIE
CNC-Bearbeitung Drehen Fräsen Schleifen

Spannzangen Typ F12A15

Einheitsnummer 1155 E

SWISS MADE

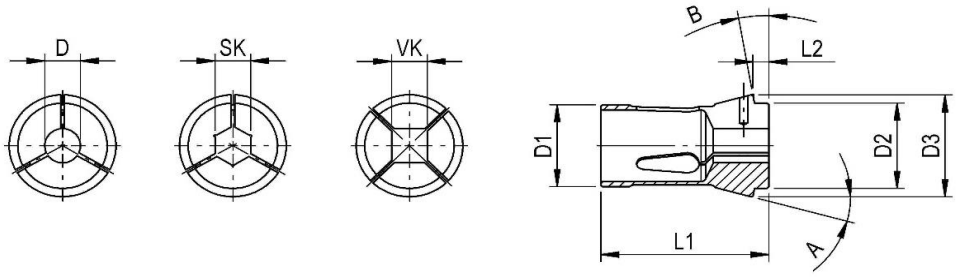

Spezifikation	D1	D2	D3	L1	L2	A	B	
F12A15	12	12	18.1	44.5	4.3	15°	5°	

Fabry Bestell Nr:	Alte-Nr.	Bohrung Form	Bohrung	Stufung	Bemerkungen
Standard		**Rund D**			
F12A15D00.50…02.50G	76-00078	ø0.50 - ø2.50	**G**latt	0.10 mm	
F12A15D03.00…10.00G	76-00078	ø3.00 - ø10.00	**G**latt	0.50 mm	
Lieferbare Varianten		**Rund D**			
F12A15D00.40…10.00G	76-00078	ø0.40 - ø10.00	**G**latt	0.01 mm	

Für grössere Mengen und für andere Ausführungen kontaktieren Sie bitte unseren Verkauf
Tel: +41 61 935 93 00, verkauf@fabry.ch, www.fabry.ch

Copyright © Fabry AG, Wittnau

Spezifikation
Spannzangen

FABRY AG
SPANNZANGEN-TECHNOLOGIE
CNC-Bearbeitung Drehen Fräsen Schleifen

Spannzangen Typ F12A16

Einheitsnummer 114 E

SWISS MADE

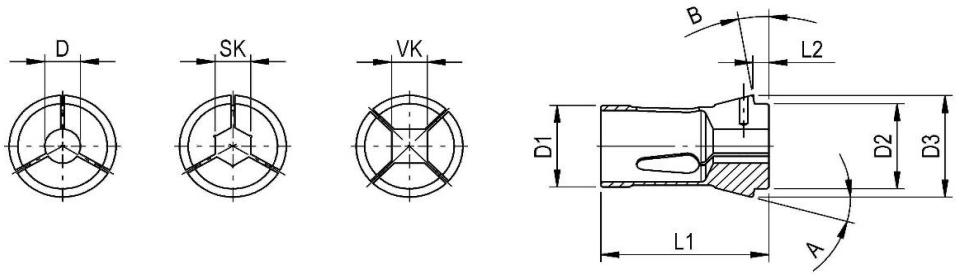

Spezifikation	D1	D2	D3	L1	L2	A	B	
F12A16	12	12	18	64	6	16°	0°	

Fabry Bestell Nr:	Alte-Nr.	Bohrung Form	Bohrung	Stufung	Bemerkungen
Standard		**Rund D**			
F12A16D01.00…10.00G	76-00578	ø1.00 - ø10.00	**G**latt	0.50 mm	
Lieferbare Varianten		**Rund D**			
F12A16D01.00…10.00G	76-00578	ø1.00 - ø10.00	**G**latt	0.01 mm	

Für grössere Mengen und für andere Ausführungen kontaktieren Sie bitte unseren Verkauf
Tel: +41 61 935 93 00, verkauf@fabry.ch, www.fabry.ch

Copyright © Fabry AG, Wittnau

Spezifikation
Spannzangen

FABRY AG
SPANNZANGEN-TECHNOLOGIE
CNC-Bearbeitung Drehen Fräsen Schleifen

Spannzangen Typ F13

Einheitsnummer 116 E

SWISS MADE

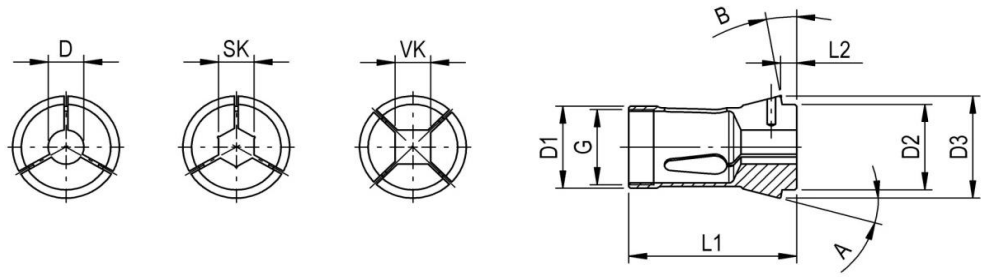

Spezifikation	D1	D2	D3	L1	L2	A	B	G
F13	13	13	19	64	6	16°	0°	
F13ZL8...M11X0.75	13	13	19	66	8	16°	0°	M11x0.75
F13NZL12	13	13	19	70	12	16°	0°	

Fabry Bestell Nr:	Alte-Nr.	Bohrung Form	Bohrung	Stufung	Bemerkungen
Standard		**Rund D**			
F13D00.50…08.50G	76-00357	ø0.50 - ø8.50	**G**latt	0.50 mm	
F13D09.00…10.00R	76-00357	ø9.00 - ø10.00	**R**illen	0.50 mm	
Lieferbare Varianten		**Rund D**			
F13D00.50…10.10G	76-00357	ø0.50 - ø10.10	**G**latt	0.01 mm	
F13D09.00…10.50R	76-00357	ø9.00 - ø10.50	**R**illen	0.01 mm	
F13ZL8D03.00…08.00GM11X0.75	76-93019	ø3.00 - ø8.00	**G**latt	0.01 mm	Zylindrisch verlängert
Standard		**Sechskant SK**			
F13SK04.00…08.00G	76-00357	4.00 - 8.00	**G**latt	1.0 mm	
Lieferbare Varianten		**Sechskant SK**			
F13SK02.00…08.00G	76-00357	2.00 - 8.00	**G**latt	0.01 mm	
Standard		**Vierkant VK**			
F13VK04.00…07.00G	76-00357	4.00 - 7.00	**G**latt	1.0 mm	
Lieferbare Varianten		**Vierkant VK**			
F13VK03.00…07.00G	76-00357	3.00 - 7.00	**G**latt	0.01 mm	
Notfall					
F13NZL12D02.00V	76-53002	**V**orbohrung ø2.0mm			**N**otfallzange Kopf weich

Für grössere Mengen und für andere Ausführungen kontaktieren Sie bitte unseren Verkauf
Tel: +41 61 935 93 00, verkauf@fabry.ch, www.fabry.ch

Copyright © Fabry AG, Wittnau

Spezifikation
Spannzangen

FABRY AG
SPANNZANGEN-TECHNOLOGIE
CNC-Bearbeitung Drehen Fräsen Schleifen

Schnabelspannzangen Typ F13

Einheitsnummer -

SWISS MADE

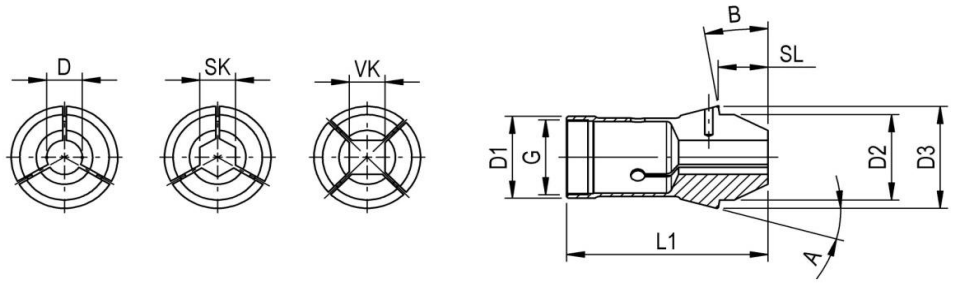

Spezifikation	D1	D2	D3	L1	SL	A	B	G
F13SL12...M11X0.75	13	13	19	70	12	16°	0°	M11x0.75

Fabry Bestell Nr:	Alte-Nr.	Bohrung Form	Bohrung	Stufung	Bemerkungen
Lieferbare Varianten		**Rund D**			
F13SL12D00.50...08.00GM11X0.75	76-02014	ø0.50 - ø8.00	**G**latt	0.01 mm	Schnabellänge 12 mm

Für grössere Mengen und für andere Ausführungen kontaktieren Sie bitte unseren Verkauf
Tel: +41 61 935 93 00, verkauf@fabry.ch, www.fabry.ch

Copyright © Fabry AG, Wittnau

Spezifikation
Spannzangen

FABRY AG
SPANNZANGEN-TECHNOLOGIE
CNC-Bearbeitung Drehen Fräsen Schleifen

Spannzangen Typ F14

Einheitsnummer 117 E

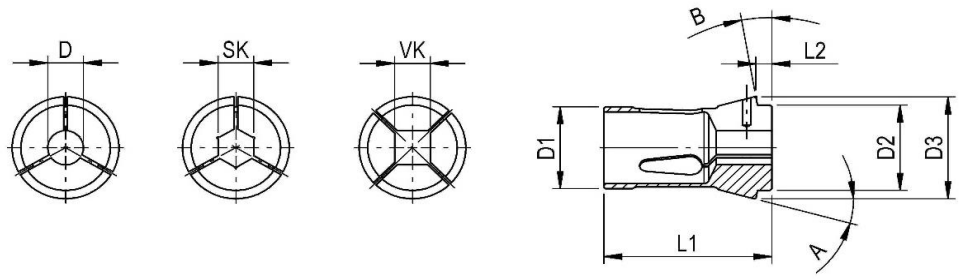

Spezifikation	D1	D2	D3	L1	L2	A	B	
F14	14	14	18	46	4	13°	12°	

Fabry Bestell Nr:	Alte-Nr.	Bohrung Form	Bohrung	Stufung	Bemerkungen
Standard		**Rund D**			
F14D01.00…08.50G	76-00098	ø1.00 - ø8.50	**G**latt	0.50 mm	
F14D09.00…10.00R	76-00098	ø9.00 - ø10.00	**R**illen	0.50 mm	
Lieferbare Varianten		**Rund D**			
F14D00.50…10.30G	76-00098	ø0.50 - ø10.30	**G**latt	0.01 mm	
F14D09.00…11.00R	76-00098	ø9.00 - ø11.00	**R**illen	0.01 mm	
Lieferbare Varianten		**Sechskant SK**			
F14SK02.00…10.00G	76-00098	2.00 - 10.00	**G**latt	0.01 mm	
Lieferbare Varianten		**Vierkant VK**			
F14VK04.00…08.00G	76-00098	4.00 - 8.00	**G**latt	0.01 mm	

Für grössere Mengen und für andere Ausführungen kontaktieren Sie bitte unseren Verkauf
Tel: +41 61 935 93 00, verkauf@fabry.ch, www.fabry.ch

Copyright © Fabry AG, Wittnau

Spezifikation
Spannzangen

FABRY AG
SPANNZANGEN-TECHNOLOGIE
CNC-Bearbeitung Drehen Fräsen Schleifen

Spannzangen Typ F15A16

Einheitsnummer 120 E

SWISS MADE

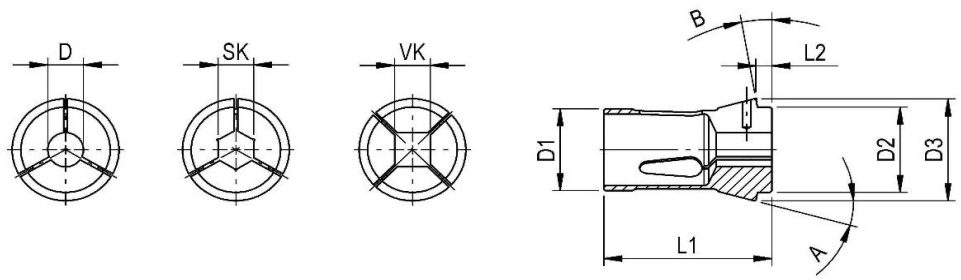

Spezifikation	D1	D2	D3	L1	L2	A	B	
F15A16	15	15	21	64	6	16°	0°	

Fabry Bestell Nr:	Alte-Nr.	Bohrung Form	Bohrung	Stufung	Bemerkungen
Standard		**Rund D**			
F15A16D00.50…08.50G	76-00580	ø0.50 - ø8.50	**G**latt	0.50 mm	
F15A16D09.00…12.00R	76-00580	ø9.00 - ø12.00	**R**illen	0.50 mm	
Lieferbare Varianten		**Rund D**			
F15A16D00.05…12.00G	76-00580	ø0.50 - ø12.00	**G**latt	0.01 mm	
F15A16D09.00…12.70R	76-00580	ø9.00- ø12.70	**R**illen	0.01 mm	
F15A16D09.00…11.00RR	76-00580	ø9.00 - ø11.00	**Riffelung**	0.01 mm	
Lieferbare Varianten		**Sechskant SK**			
F15A16SK02.00…10.00G	76-00580	2.00 - 10.00	**G**latt	0.01 mm	
Lieferbare Varianten		**Vierkant VK**			
F15A16VK02.00…08.00G	76-00580	2.00 - 8.00	**G**latt	0.01 mm	

Für grössere Mengen und für andere Ausführungen kontaktieren Sie bitte unseren Verkauf
Tel: +41 61 935 93 00, verkauf@fabry.ch, www.fabry.ch

Copyright © Fabry AG, Wittnau

Spezifikation
Spannzangen

FABRY AG
SPANNZANGEN-TECHNOLOGIE
CNC-Bearbeitung Drehen Fräsen Schleifen

Schnabelspannzangen Typ F15A16

Einheitsnummer -

SWISS MADE

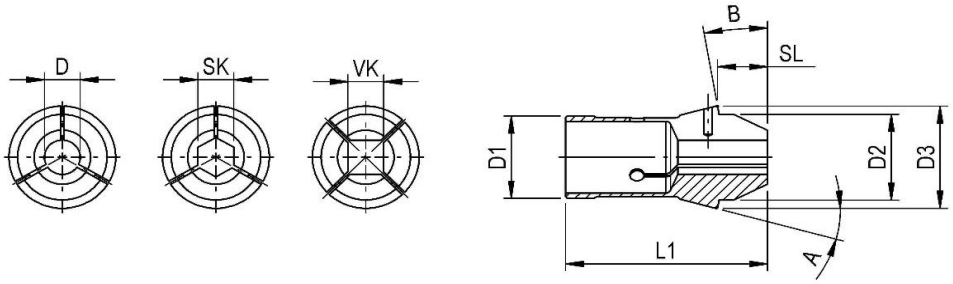

Spezifikation	D1	D2	D3	L1	SL	A	B	
F15A16SL13	15	15	21	71	13	16°	0°	

Fabry Bestell Nr:	Alte-Nr.	Bohrung Form	Bohrung	Stufung	Bemerkungen
Lieferbare Varianten		**Rund D**			
F15A16SL13D00.50…11.00	76-02022	ø0.50 - ø11.00	**G**latt	0.01 mm	Schnabellänge 13 mm

Für grössere Mengen und für andere Ausführungen kontaktieren Sie bitte unseren Verkauf
Tel: +41 61 935 93 00, verkauf@fabry.ch, www.fabry.ch

Copyright © Fabry AG, Wittnau

Spezifikation
Spannzangen

FABRY AG
SPANNZANGEN-TECHNOLOGIE
CNC-Bearbeitung Drehen Fräsen Schleifen

Spannzangen Typ F15A20

Einheitsnummer 121 E

SWISS MADE

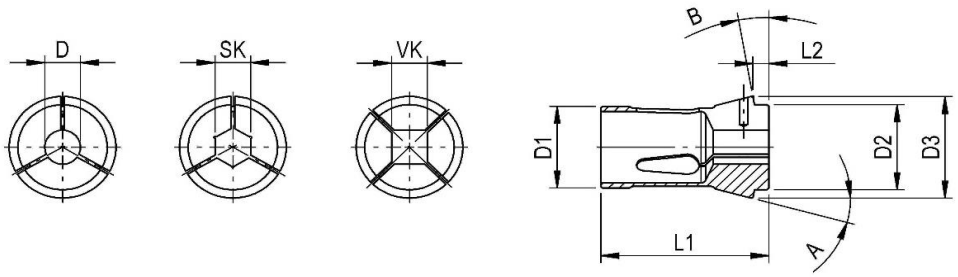

Spezifikation	D1	D2	D3	L1	L2	A	B	
F15A20	15	15	22	47	5	20°	0°	

Fabry Bestell Nr:	Alte-Nr.	Bohrung Form	Bohrung	Stufung	Bemerkungen
Standard		**Rund D**			
F15A20D02.00…08.50G	76-00358	ø2.00 - ø8.50	**G**latt	0.50 mm	
F15A20D09.00…10.00R	76-00358	ø9.00 - ø10.00	**R**illen	0.50 mm	
Lieferbare Varianten		**Rund D**			
F15A20D00.50…11.00G	76-00358	ø0.50 - ø11.00	**G**latt	0.01 mm	
F15A20D09.00…11.00R	76-00358	ø9.00 - ø11.00	**R**illen	0.01 mm	
F15A20D09.00…10.00RR	76-00358	ø9.00 - ø10.00	**Riffelung**	0.01 mm	
Lieferbare Varianten		**Sechskant SK**			
F15A20SK02.00…10.00G	76-00358	2.00 - 10.00	**G**latt	0.01 mm	
Lieferbare Varianten		**Vierkant VK**			
F15A20VK02.00…08.00G	76-00358	2.00 - 8.00	**G**latt	0.01 mm	

Für grössere Mengen und für andere Ausführungen kontaktieren Sie bitte unseren Verkauf
Tel: +41 61 935 93 00, verkauf@fabry.ch, www.fabry.ch

Copyright © Fabry AG, Wittnau

Spezifikation
Spannzangen

FABRY AG
SPANNZANGEN-TECHNOLOGIE
CNC-Bearbeitung Drehen Fräsen Schleifen

Spannzangen Typ F16A15

Einheitsnummer 123 E

SWISS MADE

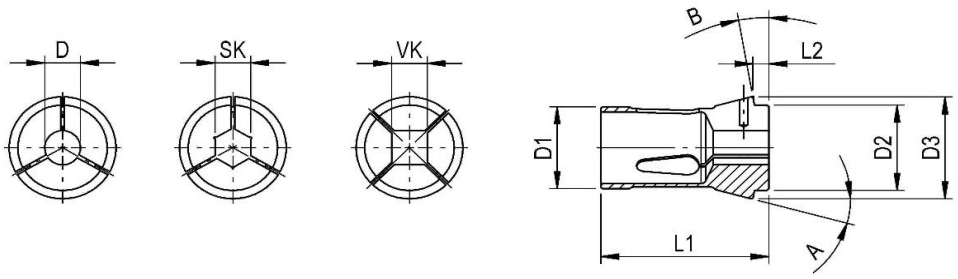

Spezifikation	D1	D2	D3	L1	L2	A	B	
F16A15	16	16	22	55	5	15°	0°	

Fabry Bestell Nr:	Alte-Nr.	Bohrung Form	Bohrung	Stufung	Bemerkungen
Standard		**Rund D**			
F16A15D00.50…08.50G	76-00104	ø0.50 - ø8.50	**G**latt	0.50 mm	
F16A15D09.00…13.00R	76-00104	ø9.00 - ø13.00	**R**illen	0.50 mm	
Lieferbare Varianten		**Rund D**			
F16A15D00.50…13.00G	76-00104	ø0.50 - ø13.00	**G**latt	0.01 mm	
F16A15D09.00…13.00R	76-00104	ø9.00 - ø13.00	**R**illen	0.01 mm	
F16A15D09.00…12.00RR	76-00104	ø9.00 - ø12.00	**Riffelung**	0.01 mm	
Lieferbare Varianten		**Sechskant SK**			
F16A15SK02.00…11.00G	76-00104	2.00 - 11.00	**G**latt	0.01 mm	
Lieferbare Varianten		**Vierkant VK**			
F16A15VK04.00…09.00G	76-00104	4.00 - 9.00	**G**latt	0.01 mm	
Notfall					
F16A15ND02.00V	76-52438	**V**orbohrung ø2.0mm			**N**otfallzange Kopf weich

Für grössere Mengen und für andere Ausführungen kontaktieren Sie bitte unseren Verkauf
Tel: +41 61 935 93 00, verkauf@fabry.ch, www.fabry.ch

Copyright © Fabry AG, Wittnau

Spezifikation
Spannzangen

FABRY AG
SPANNZANGEN-TECHNOLOGIE
CNC-Bearbeitung Drehen Fräsen Schleifen

Spannzangen Typ F16A16

Einheitsnummer 1212 E

SWISS MADE

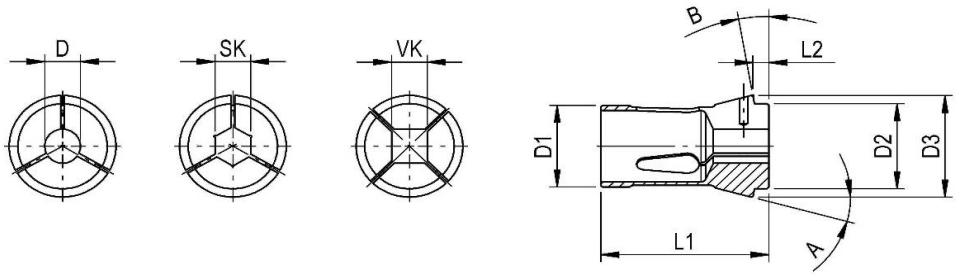

Spezifikation	D1	D2	D3	L1	L2	A	B	
F16A16	16	16	21	64	6	16°	0°	

Fabry Bestell Nr:	Alte-Nr.	Bohrung Form	Bohrung	Stufung	Bemerkungen
Standard		**Rund D**			
F16A16D00.50…08.50G	76-01076	ø00.50 - ø8.50	**G**latt	0.50 mm	
F16A16D09.00…13.00R	76-01076	ø9.00 - ø13.00	**R**illen	0.50 mm	
Lieferbare Varianten		**Rund D**			
F16A16D00.50…13.00G	76-01076	ø0.50 - ø13.00	**G**latt	0.01 mm	
F16A16D09.00…13.00R	76-01076	ø9.00 - ø13.00	**R**illen	0.01 mm	
F16A16D09.00…12.00RR	76-01076	ø9.00 - ø12.00	**Riffelung**	0.01 mm	
Lieferbare Varianten		**Sechskant SK**			
F16A16SK02.00…11.00G	76-01076	2.00 - 11.00	**G**latt	0.01 mm	
Lieferbare Varianten		**Vierkant VK**			
F16A16VK04.00…09.00G	76-01076	4.00 - 9.00	**G**latt	0.01 mm	

Für grössere Mengen und für andere Ausführungen kontaktieren Sie bitte unseren Verkauf
Tel: +41 61 935 93 00, verkauf@fabry.ch, www.fabry.ch

Copyright © Fabry AG, Wittnau

Spezifikation
Spannzangen

FABRY AG
SPANNZANGEN-TECHNOLOGIE
CNC-Bearbeitung Drehen Fräsen Schleifen

Schnabelspannzangen Typ F16A16

Einheitsnummer -

SWISS MADE

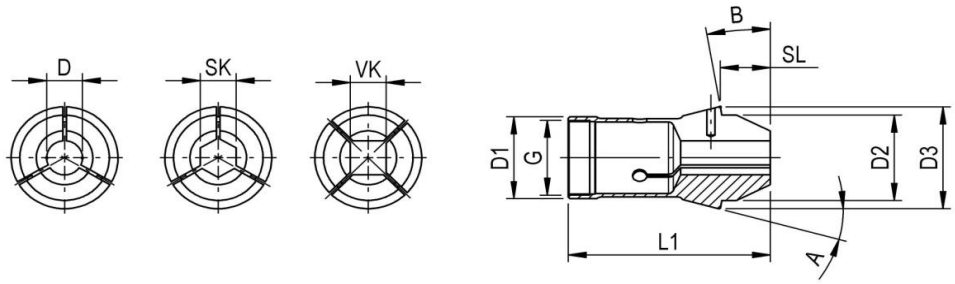

Spezifikation	D1	D2	D3	L1	SL	A	B	G
F16A16SL8...M14X0.75	16	16	21	66	8	16°	0°	M14x0.75
F16A16SL13...M14X0.75	16	16	21	71	13	16°	0°	M14x0.75

Fabry Bestell Nr:	Alte-Nr.	Bohrung Form	Bohrung	Stufung	Bemerkungen
Standard		**Rund D**			
F16A16SL8D01.00...13.00M14X0.75	76-00830	ø1.00 - ø13.00	**G**latt	0.5 mm	Schnabellänge 8 mm
Lieferbare Varianten		**Rund D**			
F16A16SL8D00.50...13.10M14X0.75	76-00830	ø0.50 - ø13.10	**G**latt	0.01 mm	Schnabellänge 8 mm
F16A16SL13D00.50...12.10M14X0.75	76-02015	ø0.50 - ø12.10	**G**latt	0.01 mm	Schnabellänge 13 mm

Für grössere Mengen und für andere Ausführungen kontaktieren Sie bitte unseren Verkauf
Tel: +41 61 935 93 00, verkauf@fabry.ch, www.fabry.ch

Copyright © Fabry AG, Wittnau

Spezifikation
Spannzangen

FABRY AG
SPANNZANGEN-TECHNOLOGIE
CNC-Bearbeitung Drehen Fräsen Schleifen

Spannzangen Typ F20A15

Einheitsnummer 136 E

SWISS MADE

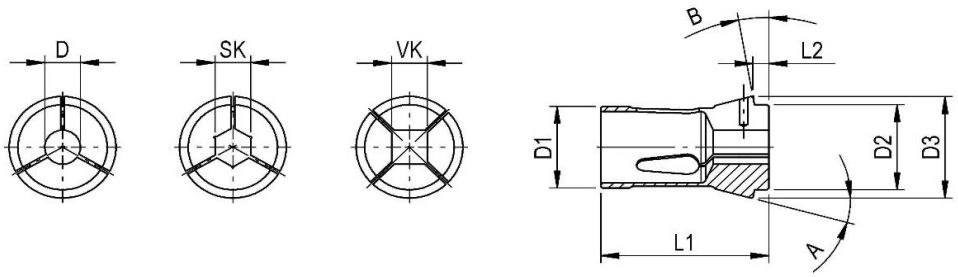

Spezifikation	D1	D2	D3	L1	L2	A	B	
F20A15	20	19	26	54	5	15°	0°	
F20A15NZL15	20	19	26	64	15	15°	0°	

Fabry Bestell Nr:	Alte-Nr.	Bohrung Form	Bohrung	Stufung	Bemerkungen
Standard		**Rund D**			
F20A15D00.50…16.00G	76-00201	ø0.50 - ø16.00	**G**latt	0.50 mm	
F20A15D09.00…16.00R	76-00201	ø9.00 - ø16.00	**R**illen	0.50 mm	
Lieferbare Varianten		**Rund D**			
F20A15D00.50…16.80G	76-00201	ø0.50 - ø16.80	**G**latt	0.01 mm	
F20A15D09.00…16.50R	76-00201	ø9.00 - ø16.50	**R**illen	0.01 mm	
F20A15D09.00…16.00RR	76-00201	ø9.00 - ø16.00	**Riffelung**	0.01 mm	
Standard		**Sechskant SK**			
F20A15SK04.00…14.00G	76-00201	4.00 - 14.00	**G**latt	1.0 mm	
Lieferbare Varianten		**Sechskant SK**			
F20A15SK02.00…14.50G	76-00201	2.00 - 14.50	**G**latt	0.01 mm	
Standard		**Vierkant VK**			
F20A15VK04.00…08.00G	76-00201	4.00 - 8.00	**G**latt	1.0 mm	
Lieferbare Varianten		**Vierkant VK**			
F20A15VK03.00…12.00G	76-00201	3.00 - 12.00	**G**latt	0.01 mm	
Notfall					
F20A15NZL15D02.50V	76-53003	**V**orbohrung ø2.5mm			**N**otfallzange Kopf weich

Für grössere Mengen und für andere Ausführungen kontaktieren Sie bitte unseren Verkauf
Tel: +41 61 935 93 00, verkauf@fabry.ch, www.fabry.ch

Copyright © Fabry AG, Wittnau

Spezifikation
Spannzangen

FABRY AG
SPANNZANGEN-TECHNOLOGIE
CNC-Bearbeitung Drehen Fräsen Schleifen

Schnabelspannzangen Typ F20A15

Einheitsnummer -

SWISS MADE

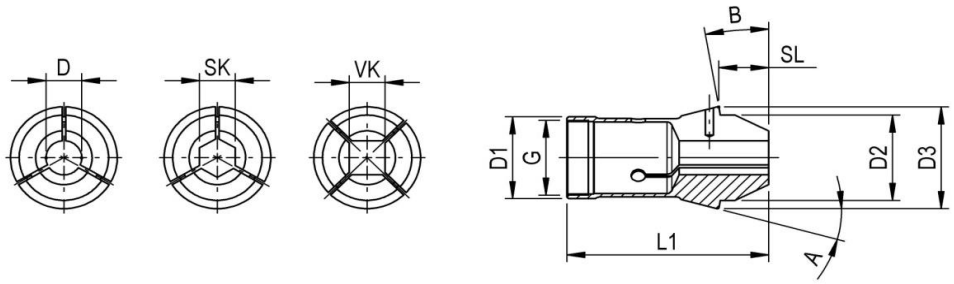

Spezifikation	D1	D2	D3	L1	SL	A	B	G
F20A15SL13...M18X1	20	19	26	62	13	15°	0°	M18x1

Fabry Bestell Nr:	Alte-Nr.	Bohrung Form	Bohrung	Stufung	Bemerkungen
Lieferbare Varianten		**Rund D**			
F20A15SL13D01.00...15.00M18X1	76-02016	ø1.00 - ø15.00	**G**latt	0.01 mm	Schnabellänge 13 mm

Für grössere Mengen und für andere Ausführungen kontaktieren Sie bitte unseren Verkauf
Tel: +41 61 935 93 00, verkauf@fabry.ch, www.fabry.ch

Copyright © Fabry AG, Wittnau

Spezifikation
Spannzangen

FABRY AG
SPANNZANGEN-TECHNOLOGIE
CNC-Bearbeitung Drehen Fräsen Schleifen

Spannzangen Typ F20A16

Einheitsnummer 138 E

SWISS MADE

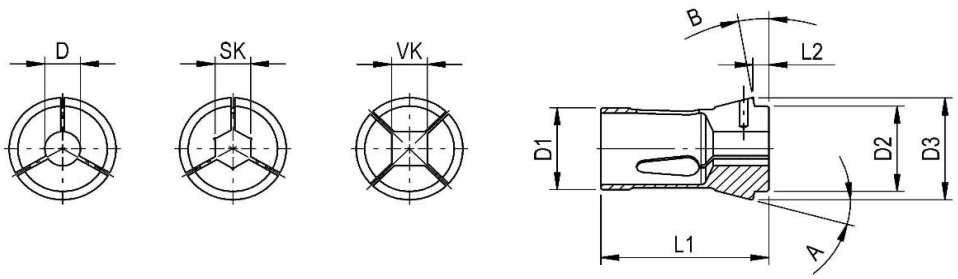

Spezifikation	D1	D2	D3	L1	L2	A	B	
F20A16	20	21	28	67	7	16°	0°	

Fabry Bestell Nr:	Alte-Nr.	Bohrung Form	Bohrung	Stufung	Bemerkungen
Standard		**Rund D**			
F20A16D00.50…16.00G	76-00087	ø0.50 - ø16.00	**G**latt	0.50 mm	
F20A16D09.00…16.00R	76-00087	ø9.00 - ø16.00	**R**illen	0.50 mm	
Lieferbare Varianten		**Rund D**			
F20A16D00.50…16.80G	76-00087	ø0.50 - ø16.80	**G**latt	0.01 mm	
F20A16D09.00…17.00R	76-00087	ø9.00 - ø17.00	**R**illen	0.01 mm	
F20A16D09.00…16.00RR	76-00087	ø9.00 - ø16.00	**Riffelung**	0.01 mm	
Standard		**Sechskant SK**			
F20A16SK04.00…14.00G	76-00087	4.00 - 14.00	**G**latt	1.0 mm	
Lieferbare Varianten		**Sechskant SK**			
F20A16SK02.00…14.50G	76-00087	2.00 - 14.50	**G**latt	0.01 mm	
Standard		**Vierkant VK**			
F20A16VK04.00…08.00G	76-00087	4.00 - 8.00	**G**latt	1.0 mm	
Lieferbare Varianten		**Vierkant VK**			
F20A16VK04.00…12.00G	76-00087	4.00 - 12.00	**G**latt	0.01 mm	

Für grössere Mengen und für andere Ausführungen kontaktieren Sie bitte unseren Verkauf
Tel: +41 61 935 93 00, verkauf@fabry.ch, www.fabry.ch

Copyright © Fabry AG, Wittnau

Spezifikation
Spannzangen

FABRY AG
SPANNZANGEN-TECHNOLOGIE
CNC-Bearbeitung Drehen Fräsen Schleifen

Schnabelspannzangen Typ F20A16

Einheitsnummer -

SWISS MADE

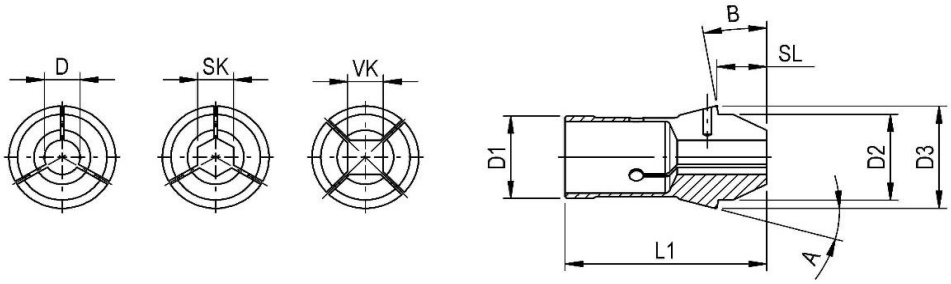

Spezifikation	D1	D2	D3	L1	SL	A	B	
F20A16SL15	20	21	28	75	15	16°	0°	
F20A16SL20	20	21	28	80	20	16°	0°	

Fabry Bestell Nr:	Alte-Nr.	Bohrung Form	Bohrung	Stufung	Bemerkungen
Standard		**Rund D**			
F20A16SL15D01.00…16.00G	76-02017	ø1.00 - ø16.00	**G**latt	0.5 mm	Schnabellänge 15 mm
F20A16SL20D00.50…16.00G	76-02027	ø0.50 - ø16.00	**G**latt	0.5 mm	Schnabellänge 20 mm
Lieferbare Varianten		**Rund D**			
F20A16SL15D01.00…16.00G	76-02017	ø1.00 - ø16.00	**G**latt	0.01 mm	Schnabellänge 15 mm
F20A16SL20D00.98…16.50G	76-02027	ø0.98 - ø16.50	**G**latt	0.01 mm	Schnabellänge 20 mm

Für grössere Mengen und für andere Ausführungen kontaktieren Sie bitte unseren Verkauf
Tel: +41 61 935 93 00, verkauf@fabry.ch, www.fabry.ch

Copyright © Fabry AG, Wittnau

Spezifikation
Spannzangen

FABRY AG
SPANNZANGEN-TECHNOLOGIE
CNC-Bearbeitung Drehen Fräsen Schleifen

Spannzangen Typ F22

Einheitsnummer -

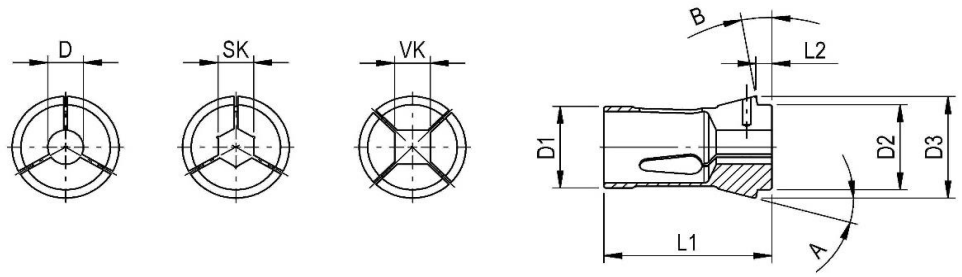

Spezifikation	D1	D2	D3	L1	L2	A	B	
F22	22	21	30	55	6	15°	10°	

Fabry Bestell Nr:	Alte-Nr.	Bohrung Form	Bohrung	Stufung	Bemerkungen
Standard		**Rund D**			
F22D01.00…08.50G	76-00071	ø1.00 - ø8.50	**G**latt	0.50 mm	
F22D09.00…16.00R	76-00071	ø9.00 - ø16.00	**R**illen	0.50 mm	
Lieferbare Varianten		**Rund D**			
F22D01.00…16.00G	76-00071	ø1.00 - ø16.00	**G**latt	0.01 mm	
F22D09.00…17.50R	76-00071	ø9.00 - ø17.50	**R**illen	0.01 mm	
F22D09.00…15.00RR	76-00071	ø9.00 - ø15.00	**Riffelung**	0.01 mm	
Lieferbare Varianten		**Sechskant SK**			
F22SK03.00…14.00G	76-00071	3.00 - 14.00	**G**latt	0.01 mm	
Lieferbare Varianten		**Vierkant VK**			
F22VK04.00…12.00G	76-00071	4.00 - 12.00	**G**latt	0.01 mm	

Für grössere Mengen und für andere Ausführungen kontaktieren Sie bitte unseren Verkauf
Tel: +41 61 935 93 00, verkauf@fabry.ch, www.fabry.ch

Copyright © Fabry AG, Wittnau

Spezifikation
Spannzangen

FABRY AG
SPANNZANGEN-TECHNOLOGIE
CNC-Bearbeitung Drehen Fräsen Schleifen

Schnabelspannzangen Typ F22

Einheitsnummer -

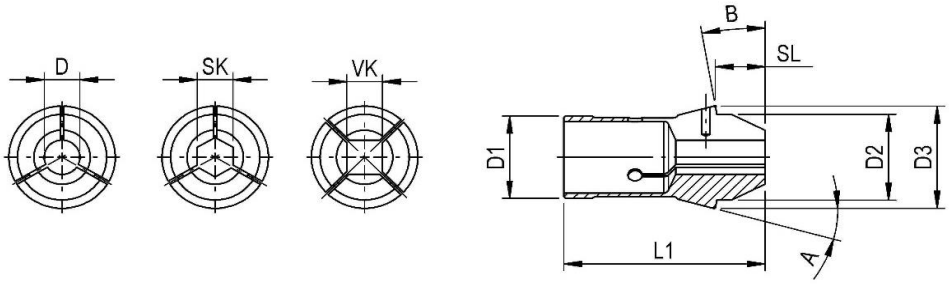

Spezifikation	D1	D2	D3	L1	SL	A	B	
F22SL16	22	21	30	65	16	15°	10°	

Fabry Bestell Nr:	Alte-Nr.	Bohrung Form	Bohrung	Stufung	Bemerkungen
Lieferbare Varianten		**Rund D**			
F22SL16D01.00…16.00G		ø1.00 - ø16.00	**G**latt	0.01 mm	Schnabellänge 16 mm

Für grössere Mengen und für andere Ausführungen kontaktieren Sie bitte unseren Verkauf
Tel: +41 61 935 93 00, verkauf@fabry.ch, www.fabry.ch

Copyright © Fabry AG, Wittnau

Spezifikation
Spannzangen

FABRY AG
SPANNZANGEN-TECHNOLOGIE
CNC-Bearbeitung Drehen Fräsen Schleifen

Spannzangen Typ F25

Einheitsnummer 145 E

SWISS MADE

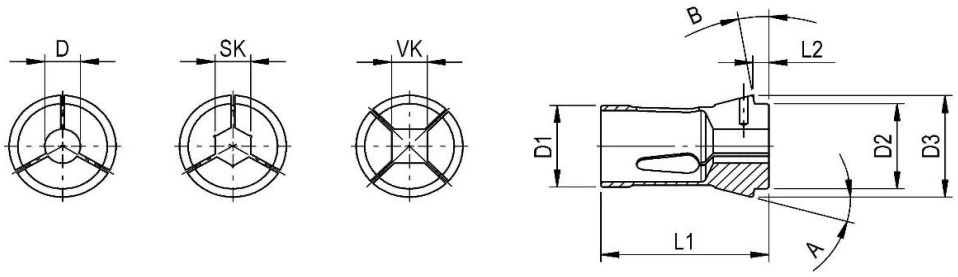

Spezifikation	D1	D2	D3	L1	L2	A	B	
F25	25	27	35	77	10	16°	0°	
F25NZL18	25	27	35	77	18	16°	0°	

Fabry Bestell Nr:	Alte-Nr.	Bohrung Form	Bohrung	Stufung	Bemerkungen
Standard		**Rund D**			
F25D00.50…20.00G	76-00064	ø00.50 - ø20.00	**G**latt	0.50 mm	
F25D09.00…20.00R	76-00064	ø09.00 - ø20.00	**R**illen	0.50 mm	
Lieferbare Varianten		**Rund D**			
F25D00.50…20.50G	76-00064	ø00.50 - ø20.50	**G**latt	0.01 mm	
F25D09.00…20.50R	76-00064	ø09.00 - ø20.50	**R**illen	0.01 mm	
F25D09.00…20.00RR	76-00064	ø09.00 - ø20.00	**Riffelung**	0.01 mm	
Standard		**Sechskant SK**			
F25SK04.00…18.00G	76-00064	04.00 - 18.00	**G**latt	1.0 mm	
Lieferbare Varianten		**Sechskant SK**			
F25SK02.00…18.00G	76-00064	02.00 - 18.00	**G**latt	0.01 mm	
Standard		**Vierkant VK**			
F25VK04.00…15.00G	76-00064	04.00 - 15.00	**G**latt	1.0 mm	
Lieferbare Varianten		**Vierkant VK**			
F25VK04.00…15.00G	76-00064	04.00 - 15.00	**G**latt	0.01 mm	
Notfall					
F25NZL18D03.00V	76-53004	**V**orbohrung ø3mm			Notfallzange Kopf weich

Für grössere Mengen und für andere Ausführungen kontaktieren Sie bitte unseren Verkauf
Tel: +41 61 935 93 00, verkauf@fabry.ch, www.fabry.ch

Copyright © Fabry AG, Wittnau

Spezifikation
Spannzangen

FABRY AG
SPANNZANGEN-TECHNOLOGIE
CNC-Bearbeitung Drehen Fräsen Schleifen

Schnabelspannzangen Typ F25

Einheitsnummer -

SWISS MADE

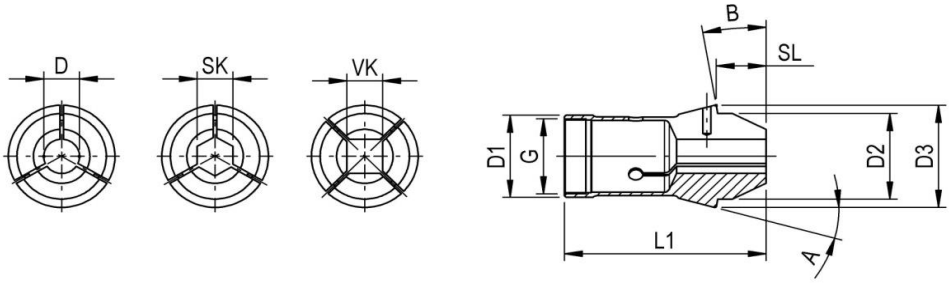

Spezifikation	D1	D2	D3	L1	SL	A	B	G
F25SL18...M22X1	25	27	35	85	18	16°	0°	M22x1
F25SL25	25	27	35	92	25	16°	0°	

Fabry Bestell Nr:	Alte-Nr.	Bohrung Form	Bohrung	Stufung	Bemerkungen
Standard		**Rund D**			
F25SL18D01.00…20.00GM22X1	76-02018	ø1.00 - ø20.00	**G**latt	0.5 mm	Schnabellänge 18 mm
F25SL25D01.00…20.00G		ø1.00 - ø20.00	**G**latt	0.5 mm	Schnabellänge 25 mm
Lieferbare Varianten		**Rund D**			
F25SL18D00.98…20.80GM22X1	76-02018	ø0.98 - ø20.80	**G**latt	0.01 mm	Schnabellänge 18 mm
F25SL25D00.98…20.80G		ø0.98 - ø20.80	**G**latt	0.01 mm	Schnabellänge 25 mm

Für grössere Mengen und für andere Ausführungen kontaktieren Sie bitte unseren Verkauf
Tel: +41 61 935 93 00, verkauf@fabry.ch, www.fabry.ch

Copyright © Fabry AG, Wittnau

Spezifikation
Spannzangen

FABRY AG
SPANNZANGEN-TECHNOLOGIE
CNC-Bearbeitung Drehen Fräsen Schleifen

Restposten Spannzangen Typ F25 - F39

Einheitsnummer -

SWISS MADE

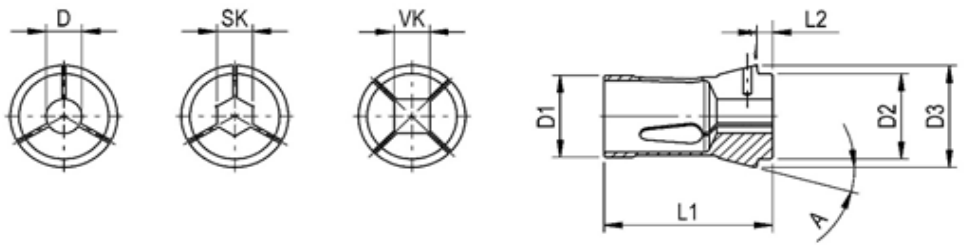

Spezifikation	D1	D2	D3	L1	L2	A	
F25(76-01778)	25	25	30	34	3	15°	
F25(76-00091)	25	25	34	65	6	15°	
F26(76-01703)	26	-	34	67	-	20°	
F32(76-01023)	32	34	40	65	6	15°	
F34(76-01077)	34	37	44	80	9.6	16°	
F35(76-00067)	35	34	43	70	7	15°	
F35(76-00612)für Manurin	35	32	40	47	6.3	15°	Schaftbohrung ø 29
F35(76-00612)für Tornos	35	32	40	47	6.4	15°	Schaftbohrung ø 32
F39(76-01208)	39	39.5	46	80	9	15°	

Fabry Bestell Nr:	Alte-Nr.	Bohrung	Form	Stufung	Bemerkungen
F25(76-01778)	76-01778	ø02.00 - ø19.50	**Rund**	0.50 mm	Restposten
F25(76-00091)	76-00091	ø01.50 - ø21.00	**Rund**	0.50 mm	Restposten
F25SK(76-00091)	76-00091	SK04.00 - SK19.00	**6-Kant**	1.0 mm	Restposten
F26(76-01703)	76-01703	ø06.00 - ø20.00	**Rund**	0.50 mm	Restposten
F32(76-01023)	76-01023	ø05.00 - ø26.00	**Rund**	0.50 mm	Restposten
F32SK(76-01023)	76-01023	SK05.00 - SK22.00	**6-Kant**	1.0 mm	Restposten
F35(76-00067)	76-00067	ø02.00 - ø30.00	**Rund**	0.50 mm	Restposten
F35VK(76-00067)	76-00067	VK04.00 - VK18.00	**4-Kant**	1.0 mm	Restposten
F35SK(76-00067)	76-00067	SK05.00 - SK22.00	**6-Kant**	1.0 mm	Restposten
F34(76-01077)	76-01077	ø05.00 - ø20.00	**Rund**	1.0 mm	Restposten
F35(76-00612)für Manurin	76-00612	ø02.00 - ø29.00	**Rund**	0.50 mm	Restposten
F35(76-00612)für Tornos	76-00612	ø03.00 - ø29.00	**Rund**	0.50 mm	Restposten
F39(76-01208)	76-01208	ø10.00 - ø30.50	**Rund**	0.50 mm	Restposten
F39VK(76-01208)	76-01208	VK08.00 - VK21.00	**4-Kant**	1.0 mm	Restposten
F39SK(76-01208)	76-01208	SK12.00 - VK24.00	**6-Kant**	1.0 mm	Restposten

Für grössere Mengen und für andere Ausführungen kontaktieren Sie bitte unseren Verkauf
Tel: +41 61 935 93 00, verkauf@fabry.ch, www.fabry.ch

Copyright © Fabry AG, Wittnau

Spezifikation
Spannzangen

FABRY AG
SPANNZANGEN-TECHNOLOGIE
CNC-Bearbeitung Drehen Fräsen Schleifen

Spannzangen Typ F26

Einheitsnummer 146 E

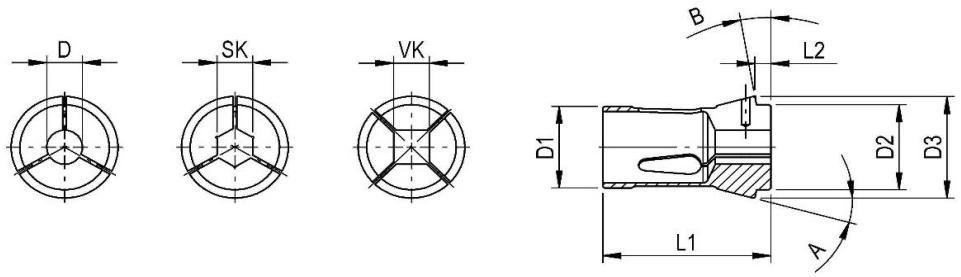

Spezifikation	D1	D2	D3	L1	L2	A	B	
F26	26	27.5	32	67	7	13°	10°	

Fabry Bestell Nr:	Alte-Nr.	Bohrung Form	Bohrung	Stufung	Bemerkungen
Standard		**Rund D**			
F26D02.50…20.00G	76-00090	ø02.50 - ø20.00	**G**latt	0.50 mm	
Lieferbare Varianten		**Rund D**			
F26D02.50…20.00G	76-00090	ø02.50 - ø20.00	**G**latt	0.01 mm	
F26D08.50…20.00R	76-00090	ø08.50 - ø20.00	**R**illen	0.01 mm	
F26D09.00…19.00RR	76-00090	ø09.00 - ø19.00	**Riffelung**	0.01 mm	
Lieferbare Varianten		**Sechskant SK**			
F26SK03.00…18.00G	76-00090	3.00 - 18.00	**G**latt	0.01 mm	
Lieferbare Varianten		**Vierkant VK**			
F26VK05.00…12.00G	76-00090	5.00 - 12.00	**G**latt	0.01 mm	

Für grössere Mengen und für andere Ausführungen kontaktieren Sie bitte unseren Verkauf
Tel: +41 61 935 93 00, verkauf@fabry.ch, www.fabry.ch

Copyright © Fabry AG, Wittnau

Spezifikation
Spannzangen

FABRY AG
SPANNZANGEN-TECHNOLOGIE
CNC-Bearbeitung Drehen Fräsen Schleifen

Spannzangen Typ F27

Einheitsnummer 147 E

SWISS MADE

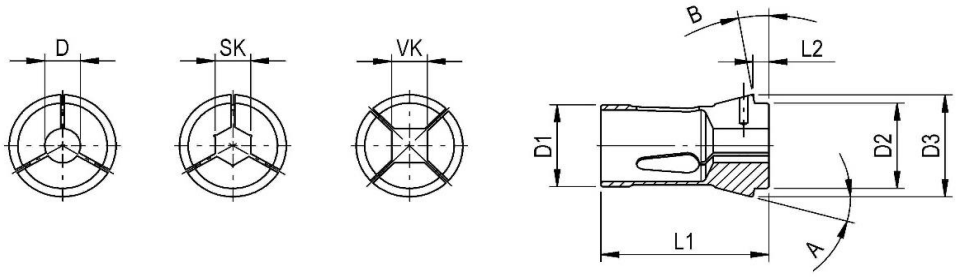

Spezifikation	D1	D2	D3	L1	L2	A	B	
F27	27	30	38	72.7	8	15°	7°	

Fabry Bestell Nr:	Alte-Nr.	Bohrung Form	Bohrung	Stufung	Bemerkungen
Standard		**Rund D**			
F27D01.00…08.50G	76-00022	ø1.00 - ø8.50	**G**latt	0.50 mm	
F27D09.00…23.00R	76-00022	ø9.00 - ø23.00	**R**illen	0.50 mm	
Lieferbare Varianten		**Rund D**			
F27D00.50…23.00G	76-00022	ø0.50 - ø23.00	**G**latt	0.01 mm	
F27D09.00…23.00R	76-00022	ø9.00 - ø23.00	**R**illen	0.01 mm	
F27D09.00…21.00RR	76-00022	ø9.00 - ø21.00	**Riffelung**	0.01 mm	
Standard		**Sechskant SK**			
F27SK04.00…20.00G	76-00022	4.00 - 20.00	**G**latt	1.0 mm	
Lieferbare Varianten		**Sechskant SK**			
F27SK02.00…20.00G	76-00022	2.00 - 20.00	**G**latt	0.01 mm	
Standard		**Vierkant VK**			
F27VK04.00…16.00G	76-00022	4.00 - 16.00	**G**latt	1.0 mm	
Lieferbare Varianten		**Vierkant VK**			
F27VK04.00…16.00G	76-00022	4.00 - 16.00	**G**latt	0.01 mm	
Notfall					
F27ND03.00V	76-52353	**V**orbohrung ø3mm			Notfallzange Kopf weich

Für grössere Mengen und für andere Ausführungen kontaktieren Sie bitte unseren Verkauf
Tel: +41 61 935 93 00, verkauf@fabry.ch, www.fabry.ch

Copyright © Fabry AG, Wittnau

Spezifikation
Spannzangen

FABRY AG
SPANNZANGEN-TECHNOLOGIE
CNC-Bearbeitung Drehen Fräsen Schleifen

Schnabelspannzangen Typ F27

Einheitsnummer -

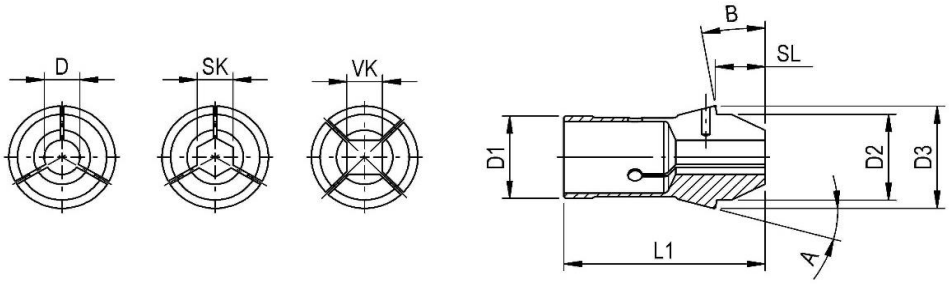

Spezifikation	D1	D2	D3	L1	SL	A	B	
F27SL18.3	27	30	28	83	18.3	15°	7°	

Fabry Bestell Nr:	Alte-Nr.	Bohrung Form	Bohrung	Stufung	Bemerkungen
Standard		**Rund D**			
F27SL18.3D03.00…15.00G	76-02040	ø03.00 - ø15.00	**G**latt	0.5 mm	Schnabellänge 18.3 mm
Lieferbare Varianten		**Rund D**			
F27SL18.3D03.00…15.00G	76-02040	ø03.00 - ø15.00	**G**latt	0.01 mm	Schnabellänge 18.3 mm

Für grössere Mengen und für andere Ausführungen kontaktieren Sie bitte unseren Verkauf
Tel: +41 61 935 93 00, verkauf@fabry.ch, www.fabry.ch

Copyright © Fabry AG, Wittnau

Spezifikation
Spannzangen

FABRY AG
SPANNZANGEN-TECHNOLOGIE
CNC-Bearbeitung Drehen Fräsen Schleifen

Spannzangen Typ F28

Einheitsnummer 148 E

SWISS MADE

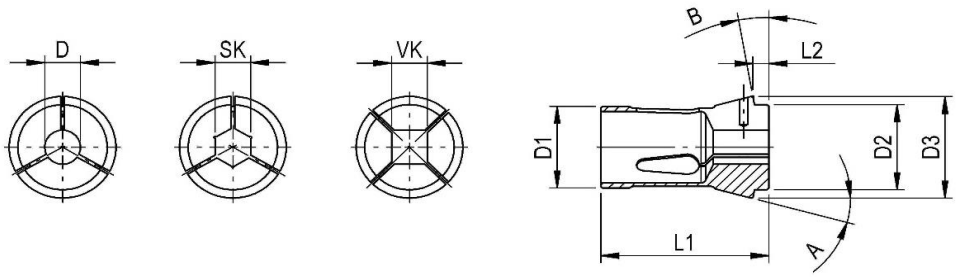

Spezifikation	D1	D2	D3	L1	L2	A	B	
F28	28	28	38	70	7	15°	10°	

Fabry Bestell Nr:	Alte-Nr.	Bohrung Form	Bohrung	Stufung	Bemerkungen
Standard		**Rund D**			
F28D01.00…8.50G	76-00093	ø1.00 - ø8.50	**G**latt	0.50 mm	
F28D09.00…23.00R	76-00093	ø9.00 - ø23.00	**R**illen	1.0 mm	
Lieferbare Varianten		**Rund D**			
F28D01.00…23.00G	76-00093	ø1.00 - ø23.00	**G**latt	0.01 mm	
F28D09.00…23.00R	76-00093	ø9.00 - ø23.00	**R**illen	0.01 mm	
F28D09.00…22.00RR	76-00093	ø9.00 - ø22.00	**Riffelung**	0.01 mm	
Lieferbare Varianten		**Sechskant SK**			
F28SK02.00…20.00G	76-00093	2.00 - 20.00	**G**latt	0.01 mm	
Lieferbare Varianten		**Vierkant VK**			
F28VK04.00…16.00G	76-00093	4.00 - 16.00	**G**latt	0.01 mm	

Für grössere Mengen und für andere Ausführungen kontaktieren Sie bitte unseren Verkauf
Tel: +41 61 935 93 00, verkauf@fabry.ch, www.fabry.ch

Copyright © Fabry AG, Wittnau

Spezifikation
Spannzangen

FABRY AG
SPANNZANGEN-TECHNOLOGIE
CNC-Bearbeitung Drehen Fräsen Schleifen

Spannzangen Typ F30A15

Einheitsnummer 1446 E

SWISS MADE

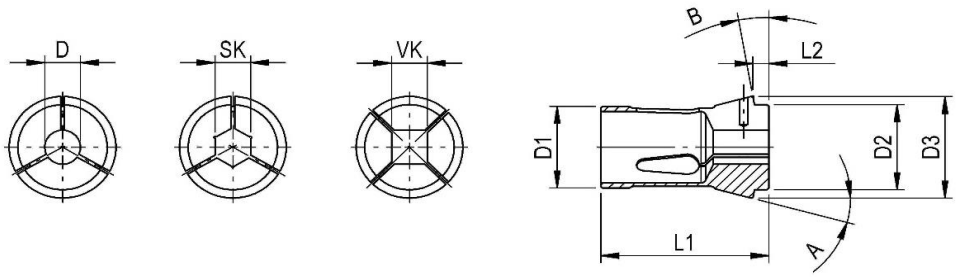

Spezifikation	D1	D2	D3	L1	L2	A	B	
F30A15	30	32	38	65	6	15°	0°	

Fabry Bestell Nr:	Alte-Nr.	Bohrung Form	Bohrung	Stufung	Bemerkungen
Standard		**Rund D**			
F30A15D01.00…08.50G	76-00101	ø01.00 - 08.50	**G**latt	0.50 mm	
F30A15D09.00…26.00R	76-00101	ø09.00 - 26.00	**R**illen	0.50 mm	
Lieferbare Varianten		**Rund D**			
F30A15D01.00…26.00G	76-00101	ø01.00 - 26.00	**G**latt	0.01 mm	
F30A15D09.00…26.00R	76-00101	ø9.00 - 26.00	**R**illen	0.01 mm	
F30A15D09.00…26.00RR	76-00101	ø9.00 - 26.00	**Riffelung**	0.01 mm	
Standard		**Sechskant SK**			
F30A15SK04.00…22.00G	76-00101	4.00 - 22.00	**G**latt	1.0 mm	
Lieferbare Varianten		**Sechskant SK**			
F30A15SK04.00…22.00G	76-00101	4.00 - 22.00	**G**latt	0.01 mm	
Standard		**Vierkant VK**			
F30A15VK05.00…18.00G	76-00101	5.00 - 18.00	**G**latt	1.0 mm	
Lieferbare Varianten		**Vierkant VK**			
F30A15VK05.00…18.00G	76-00101	5.00 - 18.00	**G**latt	0.01 mm	
Notfall					
F30A15ND03.00V	76-53005	Vorbohrung ø3mm			Notfallzange Kopf weich

Für grössere Mengen und für andere Ausführungen kontaktieren Sie bitte unseren Verkauf
Tel: +41 61 935 93 00, verkauf@fabry.ch, www.fabry.ch

Copyright © Fabry AG, Wittnau

Spezifikation
Spannzangen

FABRY AG
SPANNZANGEN-TECHNOLOGIE
CNC-Bearbeitung Drehen Fräsen Schleifen

Schnabelspannzangen Typ F30A15

Einheitsnummer -

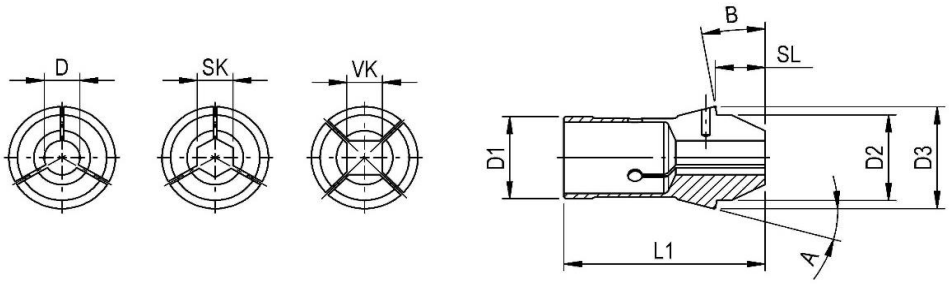

Spezifikation	D1	D2	D3	L1	SL	A	B	
F30A15SL16	30	32	38	75	16	15°	0°	
F30A15SL20	30	32	38	79	20	15°	0°	

Fabry Bestell Nr:	Alte-Nr.	Bohrung Form	Bohrung	Stufung	Bemerkungen
Standard		**Rund D**			
F30A15SL16D03.00…23.00G		ø3.00 - ø23.00	**G**latt	0.5 mm	Schnabellänge 16 mm
Lieferbare Varianten		**Rund D**			
F30A15SL16D03.00…23.00G		ø3.00 - ø23.00	**G**latt	0.01 mm	Schnabellänge 16 mm
F30A15SL20D02.00…25.40G	76-02019	ø2.00 - ø25.40	**G**latt	0.01 mm	Schnabellänge 20 mm

Für grössere Mengen und für andere Ausführungen kontaktieren Sie bitte unseren Verkauf
Tel: +41 61 935 93 00, verkauf@fabry.ch, www.fabry.ch

Copyright © Fabry AG, Wittnau

Spezifikation
Spannzangen

FABRY AG
SPANNZANGEN-TECHNOLOGIE
CNC-Bearbeitung Drehen Fräsen Schleifen

Spannzangen Typ F30A16

Einheitsnummer 161 E

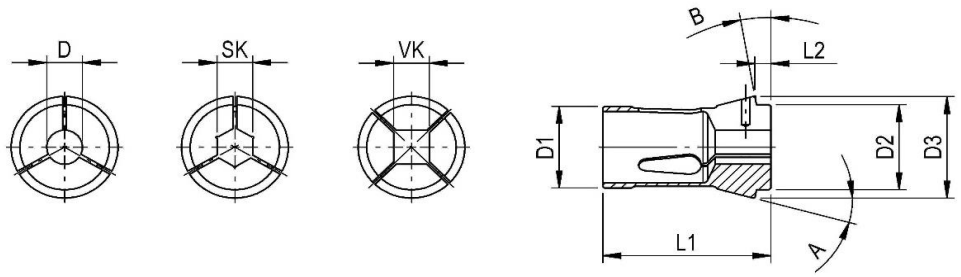

Spezifikation	D1	D2	D3	L1	L2	A	B	
F30A16	30	34	42	80	10	16°	0°	

Fabry Bestell Nr:	Alte-Nr.	Bohrung Form	Bohrung	Stufung	Bemerkungen
Standard		**Rund D**			
F30A16D01.00…8.50G	76-00063	ø1.00 - ø8.50	**G**latt	0.50 mm	
F30A16D09.00…25.00G	76-00063	ø9.00 - ø25.00	**G**latt	1.0 mm	
F30A16D09.00…25.00R	76-00063	ø9.00 - ø25.00	**R**illen	0.50 mm	
Lieferbare Varianten		**Rund D**			
F30A16D00.98…26.00G	76-00063	ø0.98 - ø26.00	**G**latt	0.01 mm	
F30A16D09.00…26.00R	76-00063	ø9.00 - ø26.00	**R**illen	0.01 mm	
F30A16D09.00…24.00RR	76-00063	ø9.00 - ø24.00	**Riffelung**	0.01 mm	
Lieferbare Varianten		**Sechskant SK**			
F30A16SK04.00…22.00G	76-00063	4.00 - 22.00	**G**latt	0.01 mm	
Lieferbare Varianten		**Vierkant VK**			
F30A16VK04.00…18.00G	76-00063	4.00 - 18.00	**G**latt	0.01 mm	

Für grössere Mengen und für andere Ausführungen kontaktieren Sie bitte unseren Verkauf
Tel: +41 61 935 93 00, verkauf@fabry.ch, www.fabry.ch

Copyright © Fabry AG, Wittnau

Spezifikation
Spannzangen

FABRY AG
SPANNZANGEN-TECHNOLOGIE
CNC-Bearbeitung Drehen Fräsen Schleifen

Schnabelspannzangen Typ F30A16

Einheitsnummer -

SWISS MADE

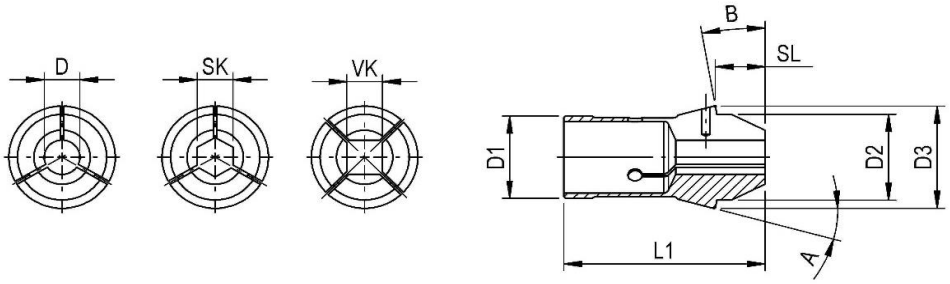

Spezifikation	D1	D2	D3	L1	SL	A	B	
F30A16SL25	30	34	42	95	25	16°	0°	

Fabry Bestell Nr:	Alte-Nr.	Bohrung Form	Bohrung	Stufung	Bemerkungen
Lieferbare Varianten		**Rund D**			
F30A16SL25D03.00…15.00G		ø3.00 - ø15.00	**G**latt	0.01 mm	Schnabellänge 25 mm

Für grössere Mengen und für andere Ausführungen kontaktieren Sie bitte unseren Verkauf
Tel: +41 61 935 93 00, verkauf@fabry.ch, www.fabry.ch

Copyright © Fabry AG, Wittnau

Spezifikation
Spannzangen

FABRY AG
SPANNZANGEN-TECHNOLOGIE
CNC-Bearbeitung Drehen Fräsen Schleifen

Spannzangen Typ F32

Einheitsnummer 161 E

SWISS MADE

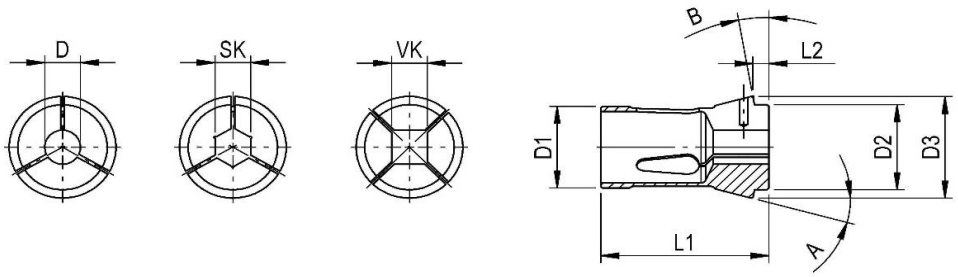

Spezifikation	D1	D2	D3	L1	L2	A	B	
F32	32	34	45	75	8	15	10	

Fabry Bestell Nr:	Alte-Nr.	Bohrung Form	Bohrung	Stufung	Bemerkungen
Standard		**Rund D**			
F32D01.00…8.50G	76-00221	ø1.00 - ø8.50	**G**latt	0.50 mm	
F32D09.00…26.00G	76-00221	ø9.00 - ø26.00	**G**latt	1.0 mm	
F32D09.00…26.00R	76-00221	ø9.00 - ø26.00	**R**illen	0.50 mm	
Lieferbare Varianten		**Rund D**			
F32D00.98…27.05G	76-00221	ø0.98 - ø27.05	**G**latt	0.01 mm	
F32D09.00…27.05R	76-00221	ø9.00 - ø27.05	**R**illen	0.01 mm	
F32D09.00…26.00RR	76-00221	ø9.00 - ø26.00	**Riffelung**	0.01 mm	
Standard		**Sechskant SK**			
F32SK04.00…22.00G	76-00221	4.00 - 22.00	**G**latt	1.0 mm	
Lieferbare Varianten		**Sechskant SK**			
F32SK02.00…23.00G	76-00221	2.00 - 23.00	**G**latt	0.01 mm	
Standard		**Vierkant VK**			
F32VK04.00…18.00G	76-00221	4.00 - 18.00	**G**latt	1.0 mm	
Lieferbare Varianten		**Vierkant VK**			
F32VK04.00…19.00G	76-00221	4.00 - 19.00	**G**latt	0.01 mm	
Notfall					
F32ND03.00V	76-52639	Vorbohrung ø3mm			Notfallzange Kopf weich

Für grössere Mengen und für andere Ausführungen kontaktieren Sie bitte unseren Verkauf
Tel: +41 61 935 93 00, verkauf@fabry.ch, www.fabry.ch

Copyright © Fabry AG, Wittnau

Spezifikation
Spannzangen

FABRY AG
SPANNZANGEN-TECHNOLOGIE
CNC-Bearbeitung Drehen Fräsen Schleifen

Schnabelspannzangen Typ F32

Einheitsnummer -

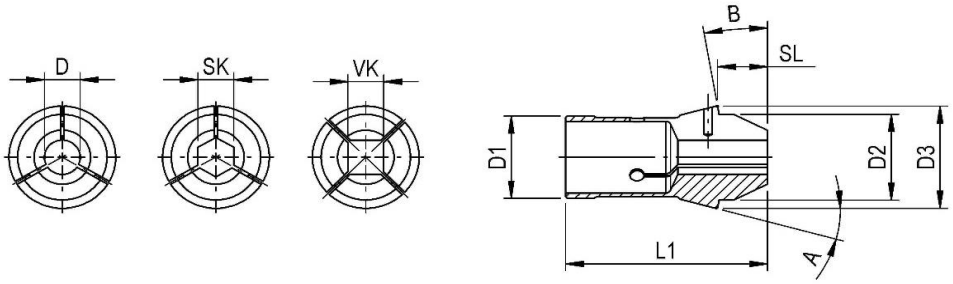

Spezifikation	D1	D2	D3	L1	SL	A	B	
F32SL23	32	34	45	90	23	15°	10°	

Fabry Bestell Nr:	Alte-Nr.	Bohrung Form	Bohrung	Stufung	Bemerkungen
Standard		**Rund D**			
F32SL23D02.00…22.00G		ø02.00 - ø22.00	**G**latt	1.0 mm	Schnabellänge 23 mm
Lieferbare Varianten		**Rund D**			
F32SL23D02.00…22.00G		ø02.00 - ø22.00	**G**latt	0.01 mm	Schnabellänge 23 mm

Für grössere Mengen und für andere Ausführungen kontaktieren Sie bitte unseren Verkauf
Tel: +41 61 935 93 00, verkauf@fabry.ch, www.fabry.ch

Copyright © Fabry AG, Wittnau

Spezifikation
Spannzangen

FABRY AG
SPANNZANGEN-TECHNOLOGIE
CNC-Bearbeitung Drehen Fräsen Schleifen

Spannzangen Typ F35

Einheitsnummer 163 E

SWISS MADE

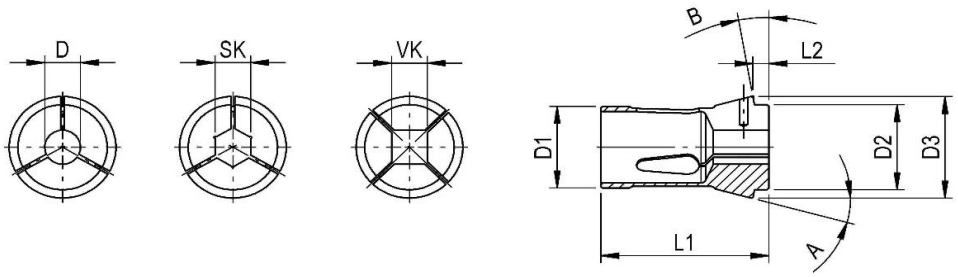

Spezifikation	D1	D2	D3	L1	L2	A	B	
F35	35	38	48	80	8	15°	10	

Fabry Bestell Nr:	Alte-Nr.	Bohrung Form	Bohrung	Stufung	Bemerkungen
Standard		**Rund D**			
F35D02.00…8.50G	76-00094	ø2.00 - ø8.50	**G**latt	0.50 mm	
F35D09.00…30.00R	76-00094	ø9.00 - ø30.00	**R**illen	0.50 mm	
Lieferbare Varianten		**Rund D**			
F35D00.98…30.05G	76-00094	ø0.98 - ø30.05	**G**latt	0.01 mm	
F35D09.00…30.05R	76-00094	ø9.00 - ø30.05	**R**illen	0.01 mm	
F35D09.00…29.00RR	76-00094	ø9.00 - ø29.00	**Riffelung**	0.01 mm	
Standard		**Sechskant SK**			
F35SK04.00…26.00G	76-00094	4.00 - 26.00	**G**latt	1.0 mm	
Lieferbare Varianten		**Sechskant SK**			
F35SK02.00…26.00G	76-00094	2.00 - 26.00	**G**latt	0.01 mm	
Standard		**Vierkant VK**			
F35VK04.00…21.00G	76-00094	4.00 - 21.00	**G**latt	1.0 mm	
Lieferbare Varianten		**Vierkant VK**			
F35VK04.00…21.00G	76-00094	4.00 - 21.00	**G**latt	0.01 mm	
Notfall					
F35ND03.00V	76-52636	**V**orbohrung ø3mm			**N**otfallzange Kopf weich

Für grössere Mengen und für andere Ausführungen kontaktieren Sie bitte unseren Verkauf
Tel: +41 61 935 93 00, verkauf@fabry.ch, www.fabry.ch

Copyright © Fabry AG, Wittnau

Spezifikation
Spannzangen

FABRY AG
SPANNZANGEN-TECHNOLOGIE
CNC-Bearbeitung Drehen Fräsen Schleifen

Schnabelspannzangen Typ F35

Einheitsnummer -

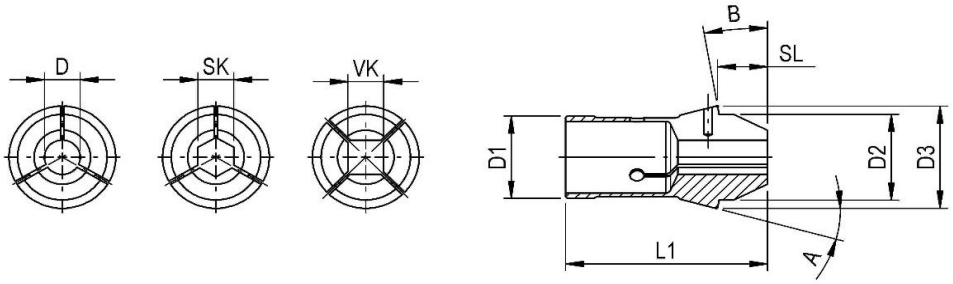

Spezifikation	D1	D2	D3	L1	SL	A	B	
F35SL27	35	34	43	90	27	15°		

Fabry Bestell Nr:	Alte-Nr.	Bohrung Form	Bohrung	Stufung	Bemerkungen
Standard		**Rund D**			
F32SL23D03.00…22.00G	76-02013	ø03.00 - ø22.00	**G**latt	1.0 mm	Schnabellänge 27 mm
Lieferbare Varianten		**Rund D**			
F32SL23D03.00…22.00G	76-02013	ø03.00 - ø22.00	**G**latt	0.01 mm	Schnabellänge 27 mm

Für grössere Mengen und für andere Ausführungen kontaktieren Sie bitte unseren Verkauf
Tel: +41 61 935 93 00, verkauf@fabry.ch, www.fabry.ch

Copyright © Fabry AG, Wittnau

Spezifikation
Spannzangen

FABRY AG
SPANNZANGEN-TECHNOLOGIE
CNC-Bearbeitung Drehen Fräsen Schleifen

Spannzangen Typ F37

Einheitsnummer 1536 E

SWISS MADE

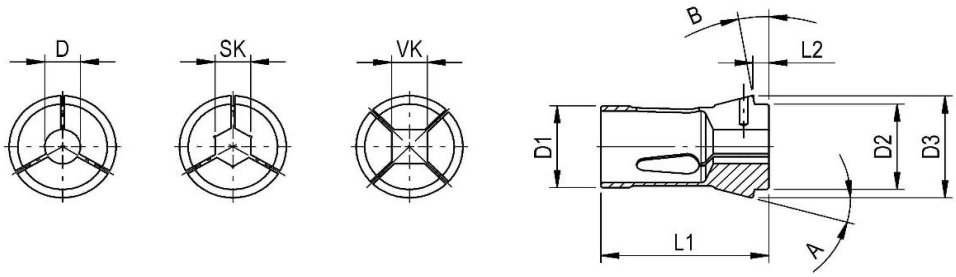

Spezifikation	D1	D2	D3	L1	L2	A	B	
F37	37	40	47	92	10	16°	0°	

Fabry Bestell Nr:	Alte-Nr.	Bohrung Form	Bohrung	Stufung	Bemerkungen
Standard		**Rund D**			
F37D01.00…32.00G	76-00740	ø1.00 - ø32.00	**G**latt	0.50 mm	
F37D09.00…32.00R	76-00740	ø9.00 - ø32.00	**R**illen	0.50 mm	
Lieferbare Varianten		**Rund D**			
F37D00.98…32.05G	76-00740	ø0.98 - ø32.05	**G**latt	0.01 mm	
F37D09.00…32.05R	76-00740	ø9.00 - ø32.05	**R**illen	0.01 mm	
F37D09.00…31.00RR	76-00740	ø9.00 - ø31.00	**Riffelung**	0.01 mm	
Standard		**Sechskant SK**			
F37SK04.00…28.00G	76-00740	4.00 - 28.00	**G**latt	1.0 mm	
Lieferbare Varianten		**Sechskant SK**			
F37SK02.00…28.00G	76-00740	2.00 - 28.00	**G**latt	0.01 mm	
Standard		**Vierkant VK**			
F37VK04.00…23.00G	76-00740	4.00 - 23.00	**G**latt	1.0 mm	
Lieferbare Varianten		**Vierkant VK**			
F37VK04.00…23.00G	76-00740	4.00 - 23.00	**G**latt	0.01 mm	
Notfall					
F37ND03.00V	76-53006	**V**orbohrung ø3mm			**N**otfallzange Kopf weich

Für grössere Mengen und für andere Ausführungen kontaktieren Sie bitte unseren Verkauf
Tel: +41 61 935 93 00, verkauf@fabry.ch, www.fabry.ch

Copyright © Fabry AG, Wittnau

Spezifikation
Spannzangen

FABRY AG
SPANNZANGEN-TECHNOLOGIE
CNC-Bearbeitung Drehen Fräsen Schleifen

Schnabelspannzangen Typ F37

Einheitsnummer -

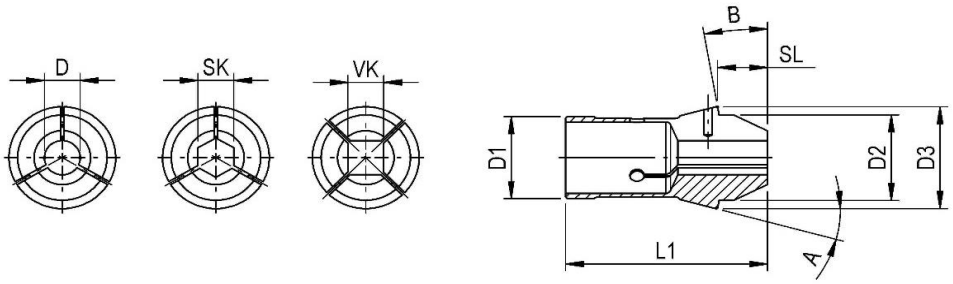

Spezifikation	D1	D2	D3	L1	SL	A	B	
F37SL25	37	40	47	107	25	16	0°	

Fabry Bestell Nr:	Alte-Nr.	Bohrung Form	Bohrung	Stufung	Bemerkungen
Standard		**Rund D**			
F37SL25D02.00…32.00G	76-02020	ø2.00 - ø32.00	**G**latt	1.0 mm	Schnabellänge 25 mm
Lieferbare Varianten		**Rund D**			
F37SL25D01.97…32.00G	76-02020	ø1.97 - ø32.00	**G**latt	0.01 mm	Schnabellänge 25 mm

Für grössere Mengen und für andere Ausführungen kontaktieren Sie bitte unseren Verkauf
Tel: +41 61 935 93 00, verkauf@fabry.ch, www.fabry.ch

Copyright © Fabry AG, Wittnau

Spezifikation
Spannzangen

FABRY AG
SPANNZANGEN-TECHNOLOGIE
CNC-Bearbeitung Drehen Fräsen Schleifen

Spannzangen Typ F38

Einheitsnummer 164 E

SWISS MADE

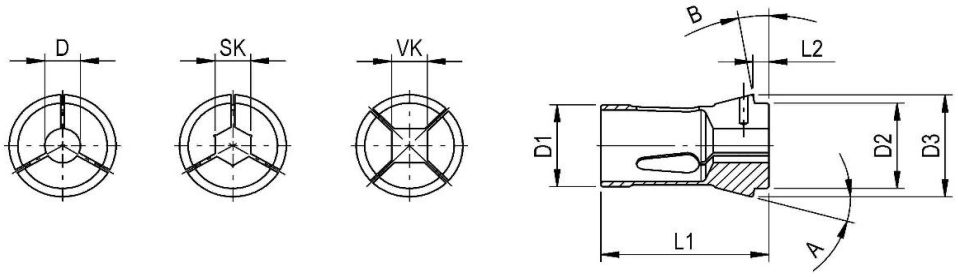

Spezifikation	D1	D2	D3	L1	L2	A	B	
F38	38.08	38	49	107.5	9	15°	6°	

Fabry Bestell Nr:	Alte-Nr.	Bohrung Form	Bohrung	Stufung	Bemerkungen
Standard		**Rund D**			
F38D01.00…08.50G	76-00072	ø1.00 - ø8.50	**G**latt	0.50 mm	
F38D09.00…33.50R	76-00072	ø9.00 - ø33.50	**R**illen	0.50 mm	
Lieferbare Varianten		**Rund D**			
F38D00.98…32.05G	76-00072	ø0.98 - ø32.05	**G**latt	0.01 mm	
F38D09.00…33.55R	76-00072	ø9.00 - ø33.55	**R**illen	0.01 mm	
F38D09.00…32.00RR	76-00072	ø9.00 - ø32.00	**Riffelung**	0.01 mm	
Lieferbare Varianten		**Sechskant SK**			
F38SK04.00…27.00G	76-00072	4.00 - 27.00	**G**latt	0.01 mm	
Lieferbare Varianten		**Vierkant VK**			
F38VK04.00…22.00G	76-00072	4.00 - 22.00	**G**latt	0.01 mm	
Notfall					
F38ND03.00V	76-52270	**V**orbohrung ø3mm			**N**otfallzange Kopf weich

Für grössere Mengen und für andere Ausführungen kontaktieren Sie bitte unseren Verkauf
Tel: +41 61 935 93 00, verkauf@fabry.ch, www.fabry.ch

Copyright © Fabry AG, Wittnau

Spezifikation
Spannzangen

FABRY AG
SPANNZANGEN-TECHNOLOGIE
CNC-Bearbeitung Drehen Fräsen Schleifen

Schnabelzangen Typ F38

Einheitsnummer -

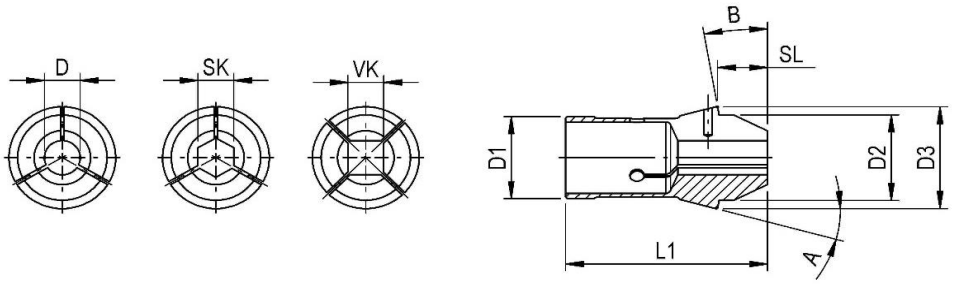

Spezifikation	D1	D2	D3	L1	SL	A	B	
F38SL24.5	38.08	38	49	123	24.5	15	6°	

Fabry Bestell Nr:	Alte-Nr.	Bohrung Form	Bohrung	Stufung	Bemerkungen
Standard		**Rund D**			
F38SL24.5D02.00…32.00G	76-02004	ø2.00 - ø32.00	**G**latt	1.0 mm	Schnabellänge 24.5 mm
Lieferbare Varianten		**Rund D**			
F38SL24.5D01.97…32.00G	76-02004	ø1.97 - ø32.00	**G**latt	0.01 mm	Schnabellänge 24.5 mm

Für grössere Mengen und für andere Ausführungen kontaktieren Sie bitte unseren Verkauf
Tel: +41 61 935 93 00, verkauf@fabry.ch, www.fabry.ch

Copyright © Fabry AG, Wittnau

Spezifikation
Spannzangen

FABRY AG
SPANNZANGEN-TECHNOLOGIE
CNC-Bearbeitung Drehen Fräsen Schleifen

Spannzangen Typ F42

Einheitsnummer -

SWISS MADE

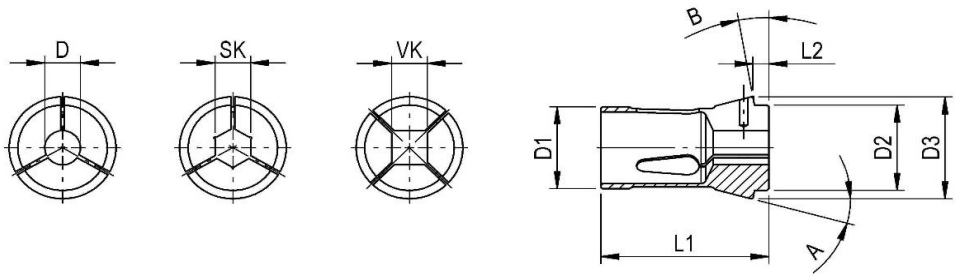

Spezifikation	D1	D2	D3	L1	L2	A	B	
F42	42	42	55	94	9	15°	10°	

Fabry Bestell Nr:	Alte-Nr.	Bohrung Form	Bohrung	Stufung	Bemerkungen
Standard		**Rund D**			
F42D02.00…08.50G	76-00099	ø2.00 - ø8.50	**G**latt	0.50 mm	
F42D09.00…37.00R	76-00099	ø9.00 - ø37.00	**R**illen	0.50 mm	
Lieferbare Varianten		**Rund D**			
F42D00.98…35.80G	76-00099	ø0.98 - ø35.80	**G**latt	0.01 mm	
F42D09.00…37.05R	76-00099	ø9.00 - ø37.05	**R**illen	0.01 mm	
F42D09.00…35.00RR	76-00099	ø9.00 - ø35.00	**Riffelung**	0.01 mm	
Lieferbare Varianten		**Sechskant SK**			
F42SK02.00…31.00G	76-00099	2.00 - 31.00	**G**latt	0.01 mm	
Lieferbare Varianten		**Vierkant VK**			
F42VK04.00…25.00G	76-00099	4.00 - 25.00	**G**latt	0.01 mm	
Notfall					
F42ND03.00V		**V**orbohrung ø3mm			**N**otfallzange Kopf weich

Für grössere Mengen und für andere Ausführungen kontaktieren Sie bitte unseren Verkauf
Tel: +41 61 935 93 00, verkauf@fabry.ch, www.fabry.ch

Copyright © Fabry AG, Wittnau

Spezifikation
Spannzangen

FABRY AG
SPANNZANGEN-TECHNOLOGIE
CNC-Bearbeitung Drehen Fräsen Schleifen

Schnabelspannzangen Typ F42

Einheitsnummer -

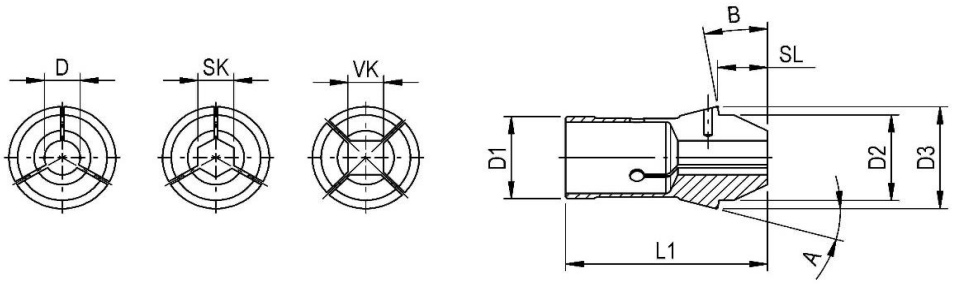

Spezifikation	D1	D2	D3	L1	SL	A	B	
F42SL28	42	42	55	113	28	15°	10°	

Fabry Bestell Nr:		Bohrung Form	Bohrung	Stufung	Bemerkungen
Standard		**Rund D**			
F42SL28D02.00…36.00G		ø2.00 - ø36.00	**G**latt	1.0 mm	Schnabellänge 28 mm
Lieferbare Varianten		**Rund D**			
F42SL28D01.97…38.00G		ø1.97 - ø38.00	**G**latt	0.01 mm	Schnabellänge 28 mm

Für grössere Mengen und für andere Ausführungen kontaktieren Sie bitte unseren Verkauf
Tel: +41 61 935 93 00, verkauf@fabry.ch, www.fabry.ch

Copyright © Fabry AG, Wittnau

Spezifikation
Spannzangen

FABRY AG
SPANNZANGEN-TECHNOLOGIE
CNC-Bearbeitung Drehen Fräsen Schleifen

Spannzangen Typ F48

Einheitsnummer 173 E

SWISS MADE

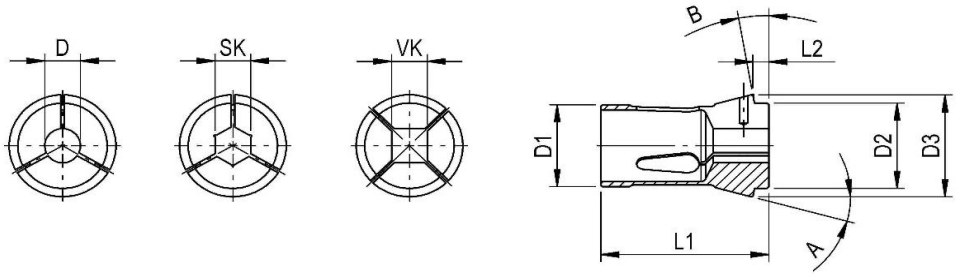

Spezifikation	D1	D2	D3	L1	L2	A	B	
F48	48	50	60	94	9	15°	10°	

Fabry Bestell Nr:	Alte-Nr.	Bohrung Form	Bohrung	Stufung	Bemerkungen
Standard		**Rund D**			
F48D01.00…44.00G	76-00081	ø1.00 - ø44.00	**G**latt	0.50 mm	
F48D09.00…44.00R	76-00081	ø9.00 - ø44.00	**R**illen	0.50 mm	
Lieferbare Varianten		**Rund D**			
F48D00.98…44.05G	76-00081	ø0.98 - ø44.05	**G**latt	0.01 mm	
F48D09.00…44.05R	76-00081	ø9.00 - ø44.05	**R**illen	0.01 mm	
F48D09.00…43.00RR	76-00081	ø9.00 - ø43.00	**Riffelung**	0.01 mm	
Standard		**Sechskant SK**			
F48SK04.00…36.00G	76-00081	4.00 - 36.00	**G**latt	1.0 mm	
Lieferbare Varianten		**Sechskant SK**			
F48SK02.00…38.00G	76-00081	2.00 - 38.00	**G**latt	0.01 mm	
Standard		**Vierkant VK**			
F48VK04.00…30.00G	76-00081	4.00 - 30.00	**G**latt	1.0 mm	
Lieferbare Varianten		**Vierkant VK**			
F48VK04.00…30.00G	76-00081	4.00 - 30.00	**G**latt	0.01 mm	
Notfall					
F48ND03.00V	76-52579	**V**orbohrung ø3mm			**N**otfallzange Kopf weich

Für grössere Mengen und für andere Ausführungen kontaktieren Sie bitte unseren Verkauf
Tel: +41 61 935 93 00, verkauf@fabry.ch, www.fabry.ch

Copyright © Fabry AG, Wittnau

Spezifikation
Spannzangen

FABRY AG
SPANNZANGEN-TECHNOLOGIE
CNC-Bearbeitung Drehen Fräsen Schleifen

Schnabelspannzangen Typ F48

Einheitsnummer -

SWISS MADE

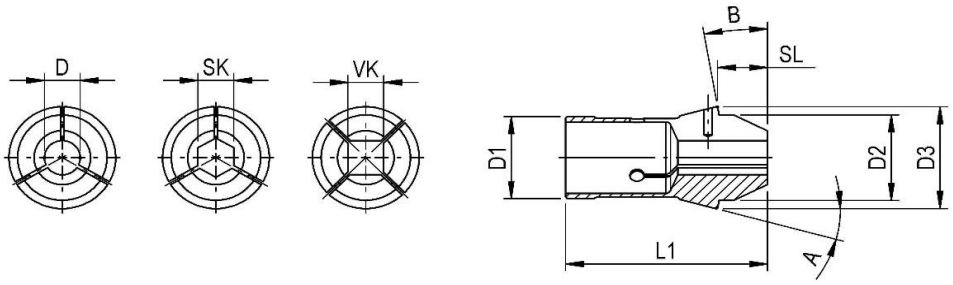

Spezifikation	D1	D2	D3	L1	SL	A	B	
F48SL28	48	50	60	113	28	15°	10°	

Fabry Bestell Nr:	Alte-Nr.	Bohrung Form	Bohrung	Stufung	Bemerkungen
Standard		**Rund D**			
F48SL28D02.00…42.00G	76-02006	ø2.00 - ø42.00	**G**latt	1.0 mm	Schnabellänge 28 mm
Lieferbare Varianten		**Rund D**			
F48SL28D01.97…42.50G	76-02006	ø1.97 - ø42.50	**G**latt	0.01 mm	Schnabellänge 28 mm

Für grössere Mengen und für andere Ausführungen kontaktieren Sie bitte unseren Verkauf
Tel: +41 61 935 93 00, verkauf@fabry.ch, www.fabry.ch

Copyright © Fabry AG, Wittnau

Spezifikation
Spannzangen

FABRY AG
SPANNZANGEN-TECHNOLOGIE
CNC-Bearbeitung Drehen Fräsen Schleifen

Spannzangen Typ FS48 Für Fabry Schnellspannsystem

Einheitsnummer -

SWISS MADE

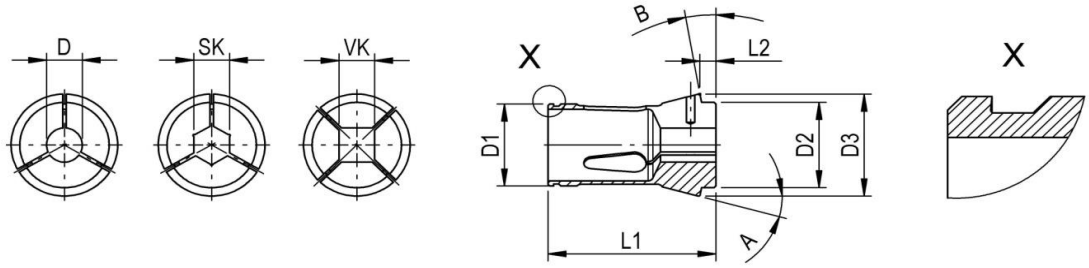

Spezifikation	D1	D2	D3	L1	L2	A	B	
FS48	48	50	60	94	9	15°	10°	

Fabry Bestell Nr:	Alte-Nr.	Bohrung Form	Bohrung	Stufung	Bemerkungen
Standard		**Rund D**			
FS48D02.00…42.00G	76-00081	ø2.00 - ø42.00	**G**latt	0.50 mm	
FS48D09.00…42.00R	76-00081	ø9.00 - ø42.00	**R**illen	0.50 mm	
Lieferbare Varianten		**Rund D**			
FS48D00.98…44.05G	76-00081	ø0.98 - ø44.05	**G**latt	0.01 mm	
FS48D09.00…44.05R	76-00081	ø9.00 - ø44.05	**R**illen	0.01 mm	
FS48D09.00…43.00RR	76-00081	ø9.00 - ø43.00	**Riffelung**	0.01 mm	
Standard		**Sechskant SK**			
FS48SK04.00…36.00G	76-00081	4.00 - 36.00	**G**latt	1.0 mm	
Lieferbare Varianten		**Sechskant SK**			
FS48SK02.00…38.00G	76-00081	2.00 - 38.00	**G**latt	0.01 mm	
Standard		**Vierkant VK**			
FS48VK04.00…30.00G	76-00081	4.00 - 30.00	**G**latt	1.0 mm	
Lieferbare Varianten		**Vierkant VK**			
FS48VK04.00…30.00G	76-00081	4.00 - 30.00	**G**latt	0.01 mm	
Notfall					
FS48ND03.00V	76-52579	**V**orbohrung ø3mm			**N**otfallzange Kopf weich

Für grössere Mengen und für andere Ausführungen kontaktieren Sie bitte unseren Verkauf
Tel: +41 61 935 93 00, verkauf@fabry.ch, www.fabry.ch

Copyright © Fabry AG, Wittnau

Spezifikation
Spannzangen

FABRY AG
SPANNZANGEN-TECHNOLOGIE
CNC-Bearbeitung Drehen Fräsen Schleifen

Spannzangen Typ F58

Einheitsnummer 177 E

SWISS MADE

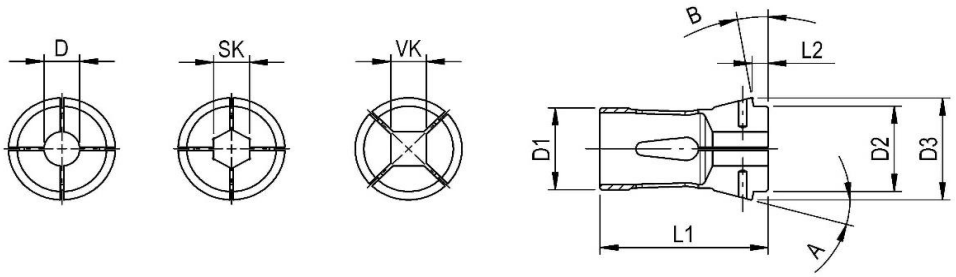

Spezifikation	D1	D2	D3	L1	L2	A	B	
F58	58	60	70	94	9	15°	10°	

Fabry Bestell Nr:	Alte-Nr.	Bohrung Form	Bohrung	Stufung	Bemerkungen
Standard		**Rund D**			
F58D04.00…08.00G	76-00355	ø04.00 - ø08.00	**G**latt	1.0 mm	
F58D09.00…52.00R	76-00355	ø09.00 - ø52.00	**R**illen	1.0 mm	
Lieferbare Varianten		**Rund D**			
F58D03.95…52.05G	76-00355	ø03.95 - ø52.05	**G**latt	0.01 mm	
F58D09.00…52.05R	76-00355	ø09.00 - ø52.05	**R**illen	0.01 mm	
F58D09.00…51.00RR	76-00355	ø09.00 - ø51.00	**Riffelung**	0.01 mm	
Lieferbare Varianten		**Sechskant SK**			
F58SK04.00…44.00G	76-00355	04.00 - 44.00	**G**latt	0.01 mm	
Lieferbare Varianten		**Vierkant VK**			
F58VK17.00…36.00G	76-00355	17.00 - 36.00	**G**latt	0.01 mm	

Für grössere Mengen und für andere Ausführungen kontaktieren Sie bitte unseren Verkauf
Tel: +41 61 935 93 00, verkauf@fabry.ch, www.fabry.ch

Copyright © Fabry AG, Wittnau

Spezifikation
Spannzangen

FABRY AG
SPANNZANGEN-TECHNOLOGIE
CNC-Bearbeitung Drehen Fräsen Schleifen

Schnabelzangen Typ F58

Einheitsnummer -

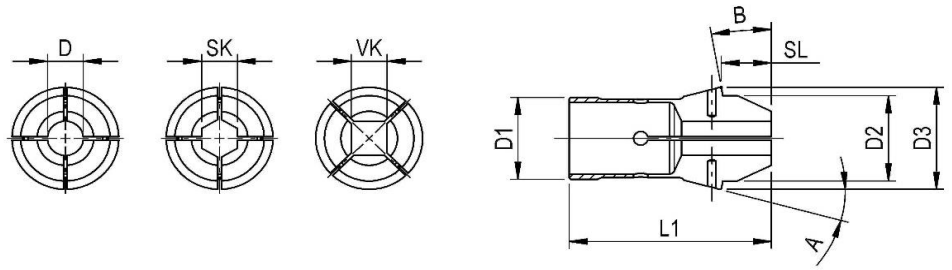

Spezifikation	D1	D2	D3	L1	SL	A	B	
F58SL29	58	60	70	114	29	15°	10°	

Fabry Bestell Nr:		Bohrung Form	Bohrung	Stufung	Bemerkungen
Standard		**Rund D**			
F58SL29D06.00…30.00G		ø06.00 - ø30.00	**G**latt	1.0 mm	
Lieferbare Varianten		**Rund D**			
F58SL29D06.00…30.50G		ø06.00 - ø30.50	**G**latt	0.01 mm	

Für grössere Mengen und für andere Ausführungen kontaktieren Sie bitte unseren Verkauf
Tel: +41 61 935 93 00, verkauf@fabry.ch, www.fabry.ch

Copyright © Fabry AG, Wittnau

Spezifikation
Spannzangen

FABRY AG
SPANNZANGEN-TECHNOLOGIE
CNC-Bearbeitung Drehen Fräsen Schleifen

Spannzangen Typ F66

Einheitsnummer -

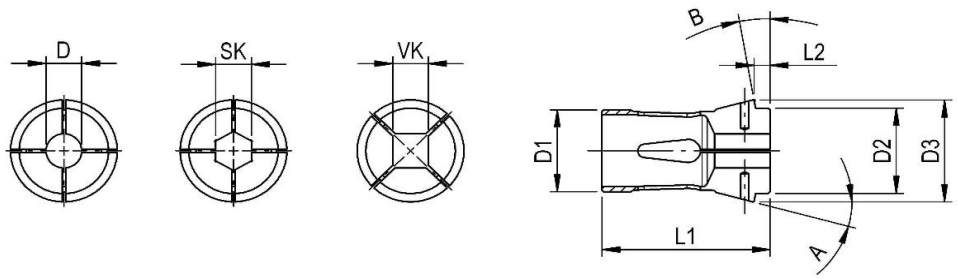

Spezifikation	D1	D2	D3	L1	L2	A	B	
F66	66	73	84	110	9	15°	10°	

Fabry Bestell Nr:	Alte-Nr.	Bohrung Form	Bohrung	Stufung	Bemerkungen
Standard		**Rund D**			
F66D02.00…60.00G	76-00359	ø2.00 - ø60.00	**G**latt	0.50 mm	
F66D09.00…60.00R	76-00359	ø9.00 - ø60.00	**R**illen	0.50 mm	
Lieferbare Varianten		**Rund D**			
F66D02.01…60.49G	76-00359	ø2.01 - ø60.49	**G**latt	0.01 mm	ab ø 60.20 nicht durchgehend
F66D09.00…61.00R	76-00359	ø9.00 - ø61.00	**R**illen	0.01 mm	ab ø 60.20 nicht durchgehend
F66D09.00…59.00RR	76-00359	ø9.00 - ø59.00	**Riffelung**	0.01 mm	
Standard		**Sechskant SK**			
F66SK07.00…52.00G	76-00359	7.00 - 52.00	**G**latt	1.0 mm	
Lieferbare Varianten		**Sechskant SK**			
F66SK04.00…52.00G	76-00359	4.00 - 52.00	**G**latt	0.01 mm	
Standard		**Vierkant VK**			
F66VK07.00…42.00G	76-00359	7.00 - 42.00	**G**latt	1.0 mm	
Lieferbare Varianten		**Vierkant VK**			
F66VK04.00…42.00G	76-00359	4.00 - 42.00	**G**latt	0.01 mm	
Notfall					
F66ND05.00V	76-53000	**V**orbohrung ø5mm			**N**otfallzange Kopf weich

Für grössere Mengen und für andere Ausführungen kontaktieren Sie bitte unseren Verkauf
Tel: +41 61 935 93 00, verkauf@fabry.ch, www.fabry.ch

Copyright © Fabry AG, Wittnau

Spezifikation
Spannzangen

FABRY AG
SPANNZANGEN-TECHNOLOGIE
CNC-Bearbeitung Drehen Fräsen Schleifen

Schnabelspannzangen Typ F66

Einheitsnummer -

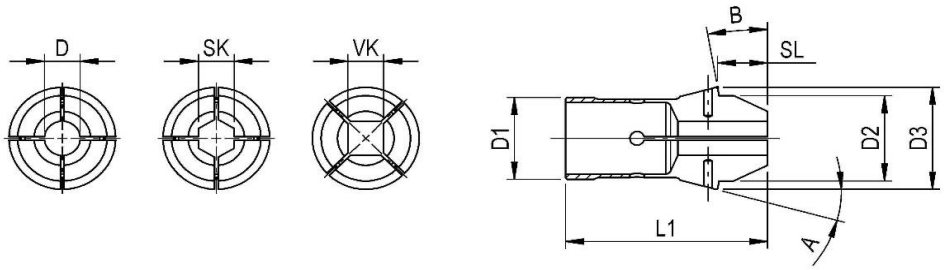

Spezifikation	D1	D2	D3	L1	SL	A	B	
F66SL39	66	73	84	140	39	15°	10°	

Fabry Bestell Nr:		Bohrung Form	Bohrung	Stufung	Bemerkungen
Standard		**Rund D**			
F66SL39D04.00…59.00G		ø4.00 - ø59.00	**G**latt	1.0 mm	Schnabellänge 39 mm
Lieferbare Varianten		**Rund D**			
F66SL39D03.95…59.50G		ø3.95 - ø59.50	**G**latt	0.01 mm	Schnabellänge 39 mm

Für grössere Mengen und für andere Ausführungen kontaktieren Sie bitte unseren Verkauf
Tel: +41 61 935 93 00, verkauf@fabry.ch, www.fabry.ch

Copyright © Fabry AG, Wittnau

Spezifikation
Spannzangen

FABRY AG
SPANNZANGEN-TECHNOLOGIE
CNC-Bearbeitung Drehen Fräsen Schleifen

Spannzangen Typ F80

Einheitsnummer -

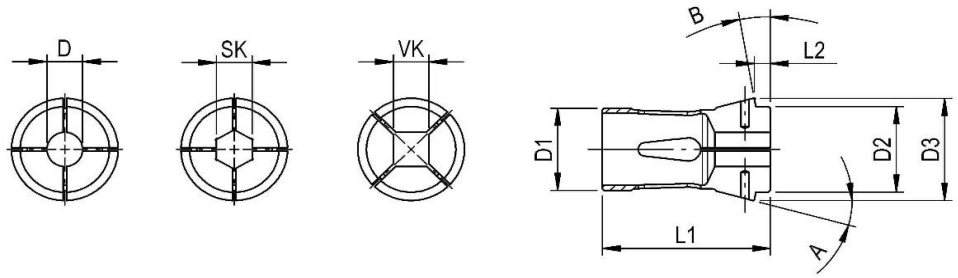

Spezifikation	D1	D2	D3	L1	L2	A	B	
F80	80	85	98	115	9	15°	10°	

Fabry Bestell Nr:	Alte-Nr.	Bohrung Form	Bohrung	Stufung	Bemerkungen
Standard		**Rund D**			
F80D08.00…70.00R		ø08.00 - ø70.00	**R**illen	1.0 mm	
Lieferbare Varianten		**Rund D**			
F80D08.00…70.00R		ø08.00 - ø70.00	**R**illen	0.01 mm	
F80D08.00…70.00RR		ø08.00 - ø70.00	**Riffelung**	0.01 mm	
Lieferbare Varianten		**Sechskant SK**			
F80SK07.00…60.00G	76-00359	07.00 - 60.00	**G**latt	0.01 mm	
Lieferbare Varianten		**Vierkant VK**			
F80VK06.00…49.00G	76-00359	06.00 - 49.00	**G**latt	0.01 mm	

Für grössere Mengen und für andere Ausführungen kontaktieren Sie bitte unseren Verkauf
Tel: +41 61 935 93 00, verkauf@fabry.ch, www.fabry.ch

Copyright © Fabry AG, Wittnau

Spezifikation
Spannzangen

FABRY AG
SPANNZANGEN-TECHNOLOGIE
CNC-Bearbeitung Drehen Fräsen Schleifen

Spannzangen Typ B6

Einheitsnummer -

SWISS MADE

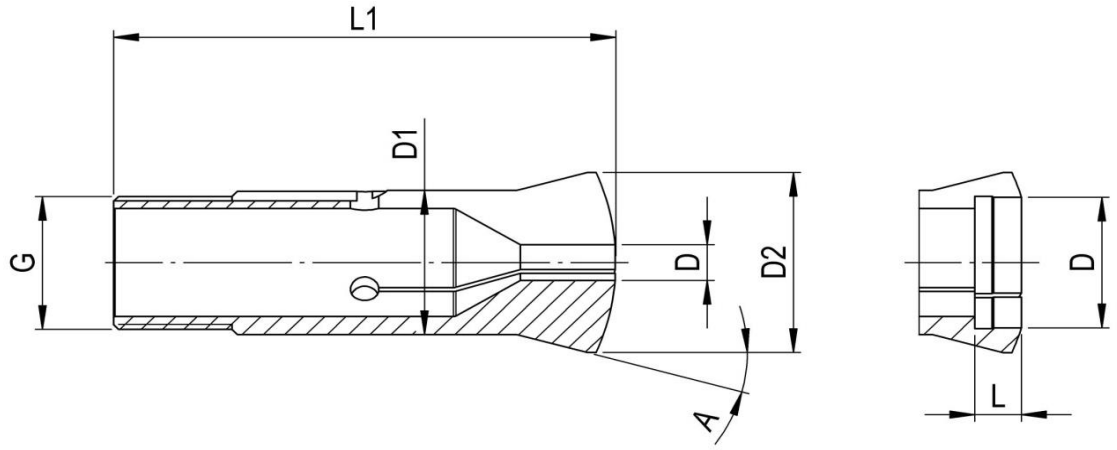

Abmessungen	D1	D2	L1	A	G	
B6	6	10.5	31.3	20°	ø5 x 0.706 - 55°	

Fabry Bestell Nr:	Alte-Nr.	Bohrung Form	L	Stufung	Bemerkungen
Standard		**Rund D**			
B6D…	72-00128	ø 00.30…03.00	**-**	0.1 mm	
		ø 03.50…04.50	**12**	0.5 mm	
		ø 05.00	**4.5**	0.5 mm	
Lieferbare Varianten		**Rund D**			
B6D…	72-00128	ø 00.70…05.00		0.01 mm	

Für grössere Mengen und für andere Ausführungen kontaktieren Sie bitte unseren Verkauf
Tel: +41 61 935 93 00, verkauf@fabry.ch, www.fabry.ch

Copyright © Fabry AG, Wittnau

Spezifikation
Spannzangen

FABRY AG
SPANNZANGEN-TECHNOLOGIE
CNC-Bearbeitung Drehen Fräsen Schleifen

Restposten Spannzangen Typ B6 - B32

Einheitsnummer -

SWISS MADE

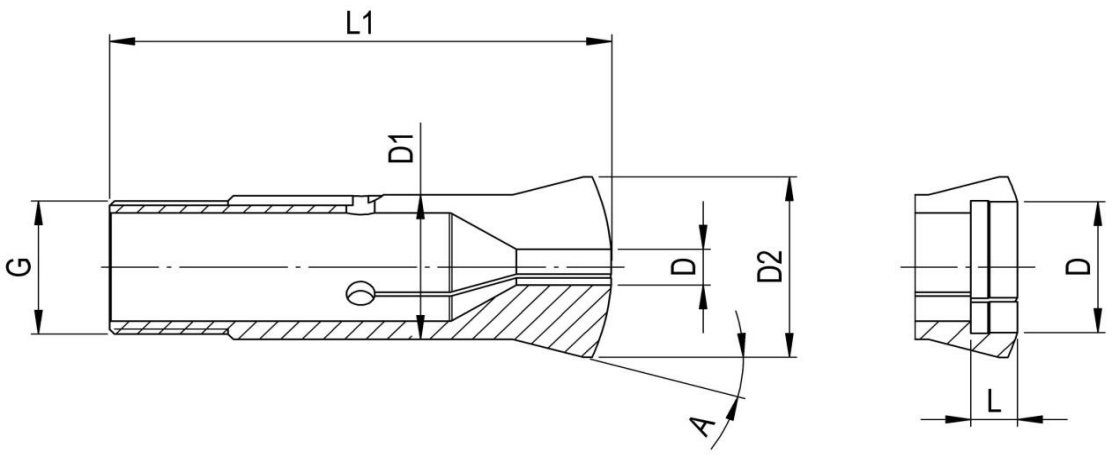

Abmessungen	D1	D2	L1	A	G
B6 (72-01897)	6	9	31.3	20°	5 x 36f / 55°
B23(72-00142)	23	32	88	20°	M 21 x 1
B32(72-00055)	32	40	102	15°	M 30 x 1.5

Fabry Bestell Nr:	Alte-Nr.	Bohrung Form	L	Stufung	Bemerkungen
B6 (72-01897)	72-01897	ø07.00 - ø05.50	**Rund**	0.1 mm	Restposten
B23(72-00142)	72-00142	ø03.50 - ø22.00	**Rund**	0.50 mm	Restposten
B32(72-00055)	72-00055	ø01.00 - ø30.00	**Rund UP**	0.50 mm	Restposten

Für grössere Mengen und für andere Ausführungen kontaktieren Sie bitte unseren Verkauf
Tel: +41 61 935 93 00, verkauf@fabry.ch, www.fabry.ch

Copyright © Fabry AG, Wittnau

Spezifikation
Spannzangen

FABRY AG
SPANNZANGEN-TECHNOLOGIE
CNC-Bearbeitung Drehen Fräsen Schleifen

Spannzangen Typ B8

Einheitsnummer 302E

SWISS MADE

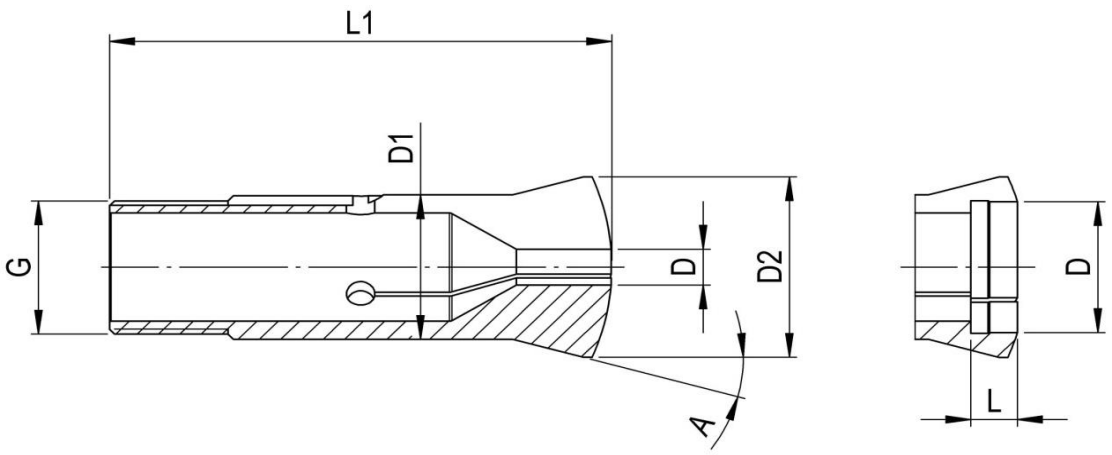

Abmessungen	D1	D2	L1	A	G	
B8	8	13	35.5	20°	ø6.82 x 0.625 - 55°	

Fabry Bestell Nr:	Alte-Nr.	Bohrung Form	L	Stufung	Bemerkungen
Standard		**Rund D**			
B8D…	72-00137	ø 00.30…03.00	**-**	0.1 mm	
		ø 03.00…04.00	**-**	0.5 mm	
		ø 04.50…06.50	**13**	0.5 mm	
		ø 06.50…07.00	**6**	0.5 mm	
		ø 07.50	**5**	0.5 mm	
		ø 08.00	**4**	0.5 mm	
Lieferbare Varianten		**Rund D**			
B8D…	72-00137	ø 00.70…08.00		0.01 mm	

Für grössere Mengen und für andere Ausführungen kontaktieren Sie bitte unseren Verkauf
Tel: +41 61 935 93 00, verkauf@fabry.ch, www.fabry.ch

Copyright © Fabry AG, Wittnau

Spezifikation
Spannzangen

FABRY AG
SPANNZANGEN-TECHNOLOGIE
CNC-Bearbeitung Drehen Fräsen Schleifen

Schnabelspannzangen Typ B8SL7

Einheitsnummer -

SWISS MADE

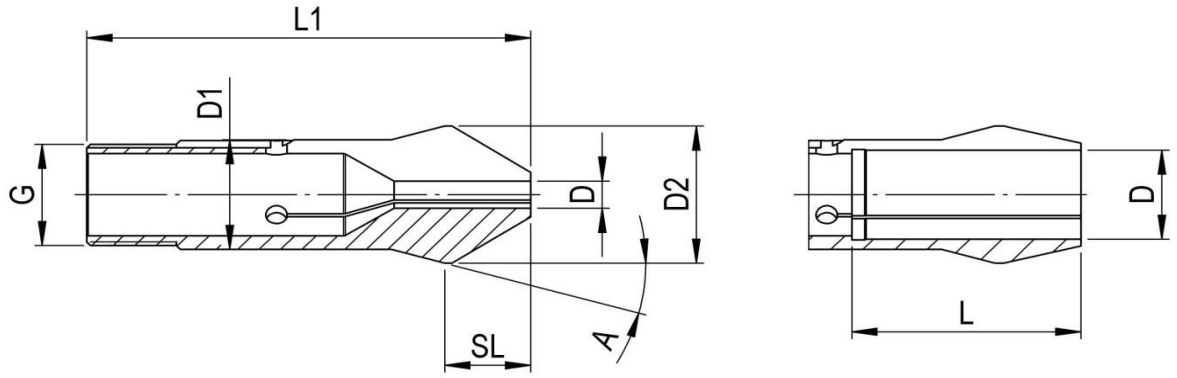

Abmessungen	D1	D2	L1	SL	A	G
B8SL7	8	13	40.5	7	20°	ø6.82 x 0.625 - 55°

Fabry Bestell Nr:	Alte-Nr.	Bohrung Form	L	Stufung	Bemerkungen
Standard		**Rund D**			
B8SL7D…	72-00095	ø 00.50…03.00	**-**	0.5 mm	
		ø 04.00…06.00	**21**	1.0 mm	
Lieferbare Varianten		**Rund D**			
B8SL7D…	72-00095	ø 00.70…06.00		0.01 mm	

Für grössere Mengen und für andere Ausführungen kontaktieren Sie bitte unseren Verkauf
Tel: +41 61 935 93 00, verkauf@fabry.ch, www.fabry.ch

Copyright © Fabry AG, Wittnau

Spezifikation
Spannzangen

FABRY AG
SPANNZANGEN-TECHNOLOGIE
CNC-Bearbeitung Drehen Fräsen Schleifen

Spannzangen Typ B15

Einheitsnummer 324E

SWISS MADE

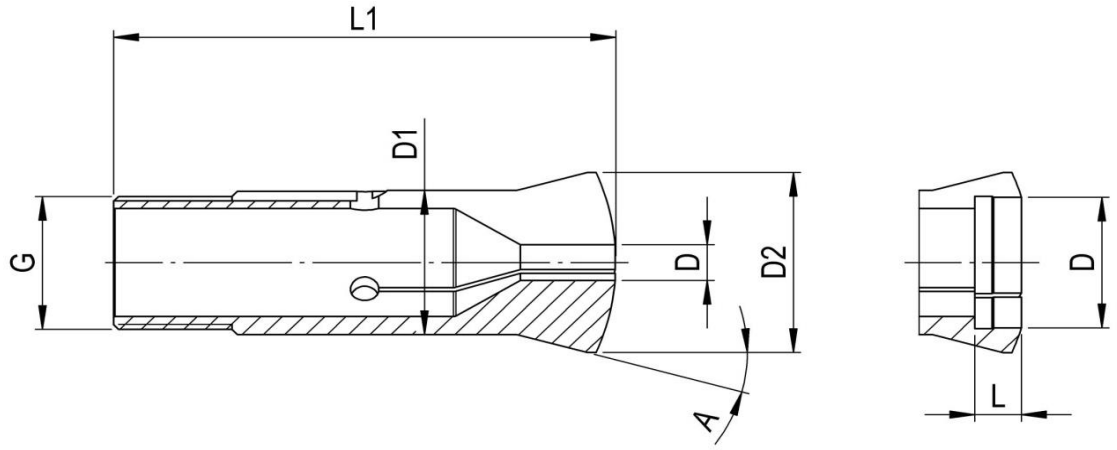

Abmessungen	D1	D2	L1	A	G	
B15	15	21	55	20°	M13 x 1	

Fabry Bestell Nr:	Alte-Nr.	Bohrung Form	L	Stufung	Bemerkungen
Standard		**Rund D**			
B15D…	72-00139	ø 01.00…09.50	**-**	0.5 mm	
		ø 10.00…12.00	**20**	1.0 mm	
		ø 13.00	**8.5**	1.0 mm	
		ø 14.00	**7**	1.0 mm	
		ø 15.00	**6**	1.0 mm	
Lieferbare Varianten		**Rund D**			
B15D…	72-00139	ø 01.00…15.00		0.01 mm	

Für grössere Mengen und für andere Ausführungen kontaktieren Sie bitte unseren Verkauf
Tel: +41 61 935 93 00, verkauf@fabry.ch, www.fabry.ch

Copyright © Fabry AG, Wittnau

Spezifikation
Spannzangen

FABRY AG
SPANNZANGEN-TECHNOLOGIE
CNC-Bearbeitung Drehen Fräsen Schleifen

Spannzangen Typ B32

Einheitsnummer 3713E

SWISS MADE

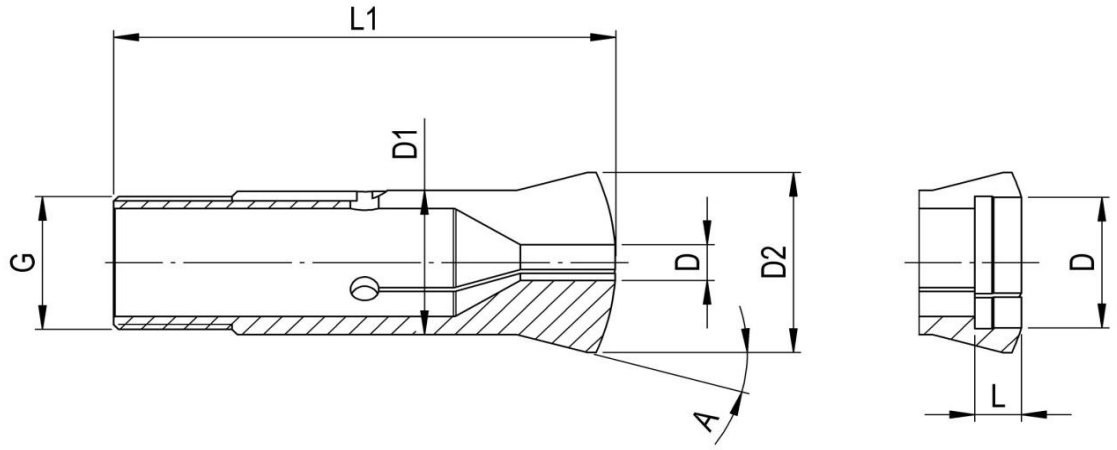

Abmessungen	D1	D2	L1	A	G	
B32	32	40	106	15°	ø29.7 x 1.693 - 45°/5°	

Fabry Bestell Nr:	Alte-Nr.	Bohrung Form	L	Stufung	Bemerkungen
Standard		**Rund D**			
B32D…	72-00065	ø 01.00…24.00	**-**	0.5 mm	
		ø 24.50…28.00	**44**	0.5 mm	
		ø 28.50…30.00	**12**	0.5 mm	
		ø 30.50…32.00	**8**	0.5 mm	
Lieferbare Varianten		**Rund D**			
B32D…	72-00065	ø 01.00…32.00		0.01 mm	
Standard		**Sechskant SK**			
B32SK…	72-00065	ø 04.00…20.00	**-**	1.0 mm	
Lieferbare Varianten		**Sechskant SK**			
B32SK…	72-00065	ø 04.00…20.00		0.01 mm	
Standard		**Vierkant VK**			
B32VK…	72-00065	ø 04.00…17.00	**-**	1.0 mm	
Lieferbare Varianten		**Vierkant VK**			
B32VK…	72-00065	ø 04.00…17.00		0.01 mm	

Für grössere Mengen und für andere Ausführungen kontaktieren Sie bitte unseren Verkauf
Tel: +41 61 935 93 00, verkauf@fabry.ch, www.fabry.ch

Copyright © Fabry AG, Wittnau

Spezifikation
Spannzangen

FABRY AG
SPANNZANGEN-TECHNOLOGIE
CNC-Bearbeitung Drehen Fräsen Schleifen

Schnabelspannzangen Typ B32SL24

Einheitsnummer -

SWISS MADE

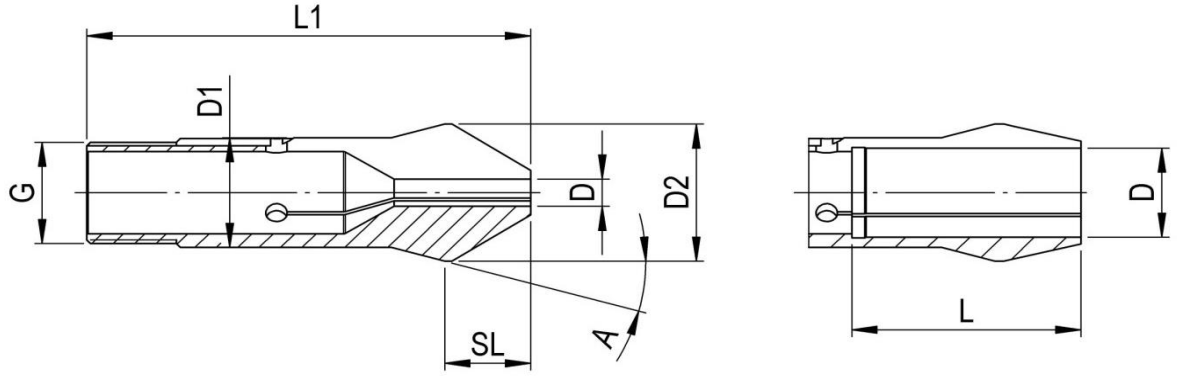

Abmessungen	D1	D2	L1	SL	A	G
B32SL24	32	40	124	24	15°	ø29.7 x 1.693 - 45°/5°

Fabry Bestell Nr:	Alte-Nr.	Bohrung Form	L	Stufung	Bemerkungen
Standard		**Rund D**			
B32SL24D…	72-02003	ø 03.00…24.00	**-**	1.0 mm	
		ø 25.00	**64**	1.0 mm	
Lieferbare Varianten		**Rund D**			
B32SL24D…	72-02003	ø 03.00…25.00		0.01 mm	

Für grössere Mengen und für andere Ausführungen kontaktieren Sie bitte unseren Verkauf
Tel: +41 61 935 93 00, verkauf@fabry.ch, www.fabry.ch

Copyright © Fabry AG, Wittnau

Spezifikation
Spannzangen

FABRY AG
SPANNZANGEN-TECHNOLOGIE
CNC-Bearbeitung Drehen Fräsen Schleifen

Restposten Spannzangen Typ BM32

Einheitsnummer -

SWISS MADE

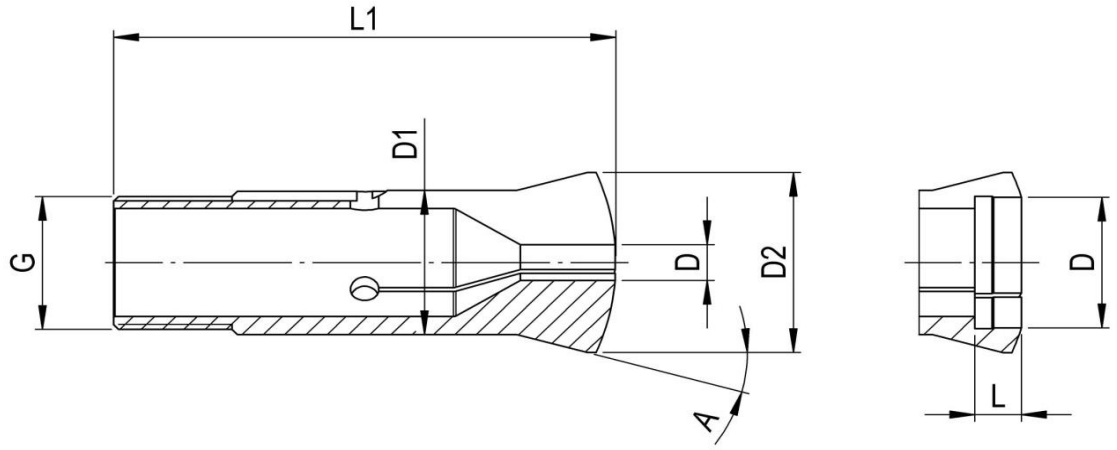

Abmessungen	D1	D2	L1	A	G	
BM32	32	40	102	15°	M30 x 1.5	

Fabry Bestell Nr:	Alte-Nr.	Bohrung Form	L	Stufung	Bemerkungen
Standard		**Rund D**			
BM32D…UP	72-00055	ø 01.00…24.00	**-**	0.5 mm	
		ø 24.50...28.00	**44**	0.5 mm	
		ø 28.50…30.00	**12**	0.5 mm	
		ø 30.50…32.00	**8**	0.5 mm	
Lieferbare Varianten		**Rund D**			
BM32D…UP	72-00055	ø 01.00…32.00		0.01 mm	

Für grössere Mengen und für andere Ausführungen kontaktieren Sie bitte unseren Verkauf
Tel: +41 61 935 93 00, verkauf@fabry.ch, www.fabry.ch

Copyright © Fabry AG, Wittnau

Spezifikation
Spannzangen

FABRY AG
SPANNZANGEN-TECHNOLOGIE
CNC-Bearbeitung Drehen Fräsen Schleifen

Schnabelspannzangen Typ B32/45SL32.5

Einheitsnummer -

SWISS MADE

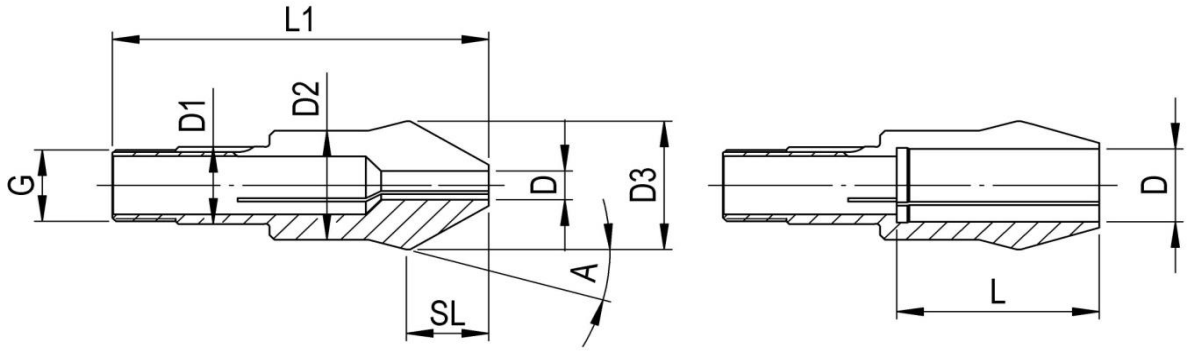

Abmessungen	D1	D2	D3	L1	SL	A	G
B32/45SL32.5	32	45	53	148.5	32.5	15°	ø29.7 x 1.693 - 45°/5°

Fabry Bestell Nr:	Alte-Nr.	Bohrung Form	L	Stufung	Bemerkungen
Standard		**Rund D**			
B32/45SL32.5D…UP	72-02005	ø 02.00…24.00	**-**	0.5 mm	
		ø 24.05…40.00	**80**	0.5 mm	
Lieferbare Varianten		**Rund D**			
B32/45SL32.5D…UP	72-02005	ø 02.00…40.00		0.01 mm	

Für grössere Mengen und für andere Ausführungen kontaktieren Sie bitte unseren Verkauf
Tel: +41 61 935 93 00, verkauf@fabry.ch, www.fabry.ch

Copyright © Fabry AG, Wittnau

Spezifikation
Spannzangen

FABRY AG
SPANNZANGEN-TECHNOLOGIE
CNC-Bearbeitung Drehen Fräsen Schleifen

Spannzangen Typ B45

Einheitsnummer -

SWISS MADE

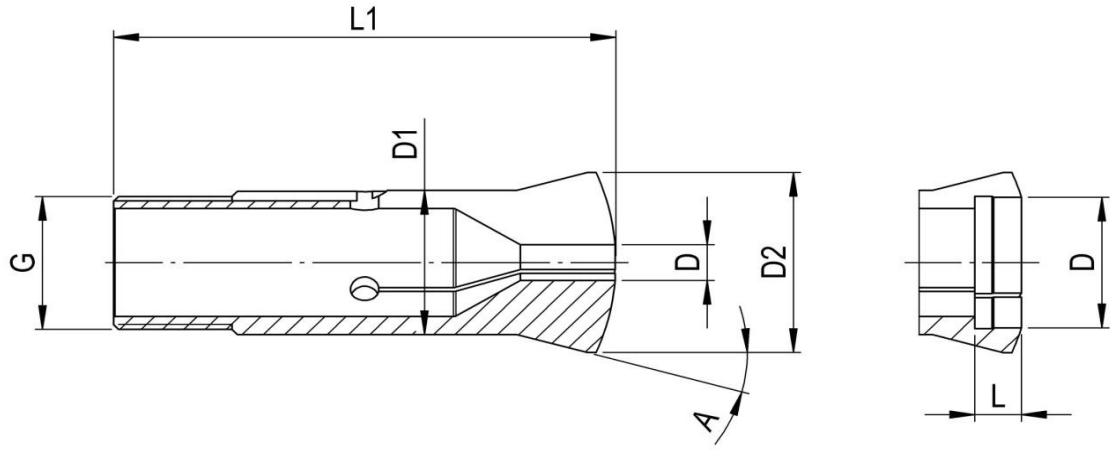

Abmessungen	D1	D2	L1	A	G	
B45	45	53	115	15°	M42 x 1.5	

Fabry Bestell Nr:	Alte-Nr.	Bohrung Form	L	Stufung	Bemerkungen
Standard		**Rund D**			
B45D…	72-00199	ø 01.00…36.00	**-**	1.0 mm	
		ø 37.00…40.00	**53**	1.0 mm	
		ø 41.00	**14**	1.0 mm	
		ø 42.00	**12**	1.0 mm	
		ø 43.00	**10**	1.0 mm	
		ø 44.00	**8**	1.0 mm	
Lieferbare Varianten		**Rund D**			
B45D…	72-00199	ø 01.00…44.00		0.01 mm	

Für grössere Mengen und für andere Ausführungen kontaktieren Sie bitte unseren Verkauf
Tel: +41 61 935 93 00, verkauf@fabry.ch, www.fabry.ch

Copyright © Fabry AG, Wittnau

Spezifikation
Spannzangen

FABRY AG
SPANNZANGEN-TECHNOLOGIE
CNC-Bearbeitung Drehen Fräsen Schleifen

Spannzangen Typ L20K28

Einheitsnummer 355E

SWISS MADE

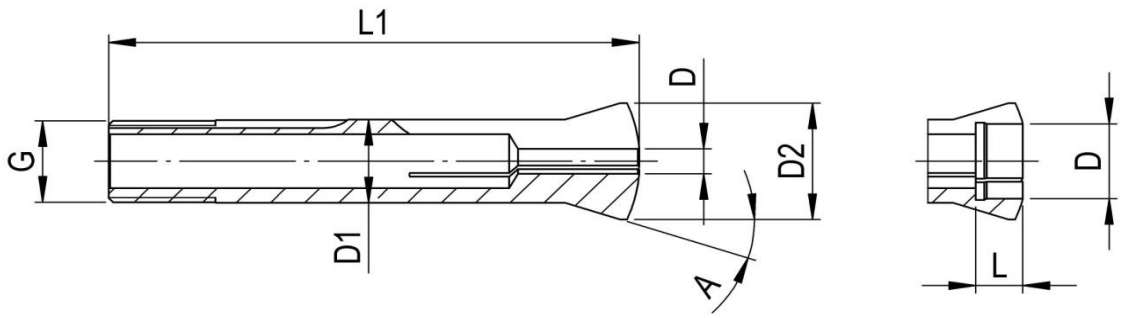

Abmessungen	D1	D2	L1	A	G1	
L20K28	ø20	ø28	122	17°30'	ø19.7 x 2.0 - 45°/5°	

Fabry Bestell Nr:	Alte-Nr.	Bohrung Form	L	Stufung	Bemerkungen
Standard		**Rund D**			
L20K28D…	77-00122	ø 01.00…05.00	-	0.5 mm	
		ø 06.00…13.00	-	1.0 mm	
		ø 14.00…17.00	59	1.0 mm	
		ø 18.00	12	1.0 mm	
		ø 19.00	10	1.0 mm	
		ø 20.00	8	1.0 mm	
		ø 21.00	6.5	1.0 mm	
		ø 22.00	4.5	1.0 mm	
Lieferbare Varianten		**Rund D**			
L20K28D…	77-00122	ø 01.00…22.00		0.01 mm	

Für grössere Mengen und für andere Ausführungen kontaktieren Sie bitte unseren Verkauf
Tel: +41 61 935 93 00, verkauf@fabry.ch, www.fabry.ch

Copyright © Fabry AG, Wittnau

Spezifikation
Spannzangen

FABRY AG
SPANNZANGEN-TECHNOLOGIE
CNC-Bearbeitung Drehen Fräsen Schleifen

Restposten Spannzangen Typ L20K27.5

Einheitsnummer -

SWISS MADE

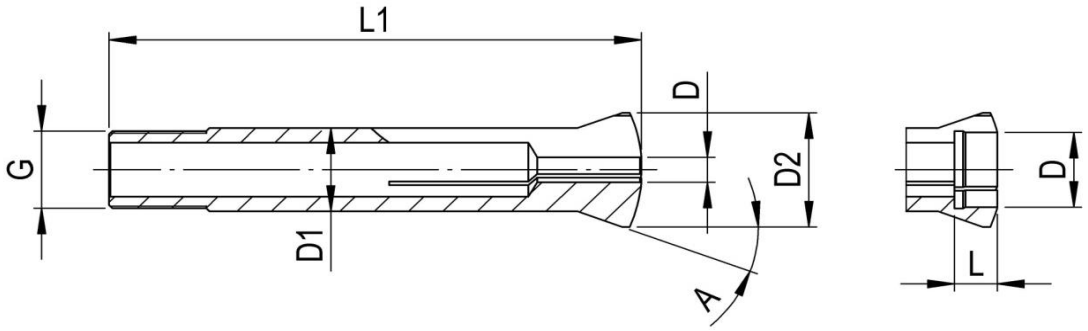

Abmessungen	D1	D2	L1	A	G1	
L20K27.5	ø20	ø27.5	122	20°	ø18.5 x 1.4 - 50°	

Fabry Bestell Nr:	Alte-Nr.	Bohrung Form	L	Stufung	Bemerkungen
Standard		**Rund D**			
L20K27.5D…	77-00826	ø 02.00…13.00	-	0.5 mm	Restposten
		ø 13.50…18.00	59	0.5 mm	Restposten
		ø 18.50	11	0.5 mm	Restposten
		ø 19.00	10	0.5 mm	Restposten
		ø 19.50	9	0.5 mm	Restposten
		ø 20.00	8	0.5 mm	Restposten
Lieferbare Varianten		**Rund D**			
L20K27.5D…	77-00826	ø 02.00…20.00		0.01 mm	

Für grössere Mengen und für andere Ausführungen kontaktieren Sie bitte unseren Verkauf
Tel: +41 61 935 93 00, verkauf@fabry.ch, www.fabry.ch

Copyright © Fabry AG, Wittnau

Spezifikation
Spannzangen

FABRY AG
SPANNZANGEN-TECHNOLOGIE
CNC-Bearbeitung Drehen Fräsen Schleifen

Restposten Spannzangen Typ P3 - P16

Einheitsnummer -

SWISS MADE

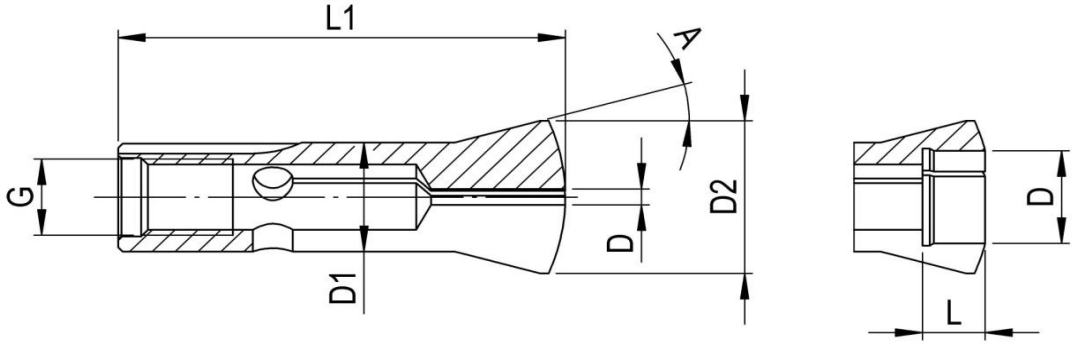

Abmessungen	D1	D2	L1	A	G	
P3	ø3	ø4.5	19	15°	M2.5x04	
P4	ø4	ø6	15.8	20°	M2.5x04	
P4.5	ø4.5	ø6.75	22.5	15°	M3	
P16	ø16	ø22	75	15°	M8	

Fabry Bestell Nr:	Alte-Nr.	Bohrung Form	L	Stufung	Bemerkungen
Standard		**Rund D**			
P3D…	78-00218	ø 02.10…02.50	**-**	0.1 mm	Restposten
P4D…	78-00152	ø 01.00…03.00	**-**	0.1 mm	Restposten
P4.5D…	78-00158	ø 00.50…01.60	**-**	0.1 mm	Restposten
P16D…	78-00392	ø 01.00…06.40	**-**	0.1 mm	Restposten
P16D…	78-00392	ø 06.50…12.00	**45**	0.1 mm	Restposten

Für grössere Mengen und für andere Ausführungen kontaktieren Sie bitte unseren Verkauf
Tel: +41 61 935 93 00, verkauf@fabry.ch, www.fabry.ch

Copyright © Fabry AG, Wittnau

Spezifikation
Spannzangen

FABRY AG
SPANNZANGEN-TECHNOLOGIE
CNC-Bearbeitung Drehen Fräsen Schleifen

Spannzangen Typ P4.5

Einheitsnummer -

SWISS MADE

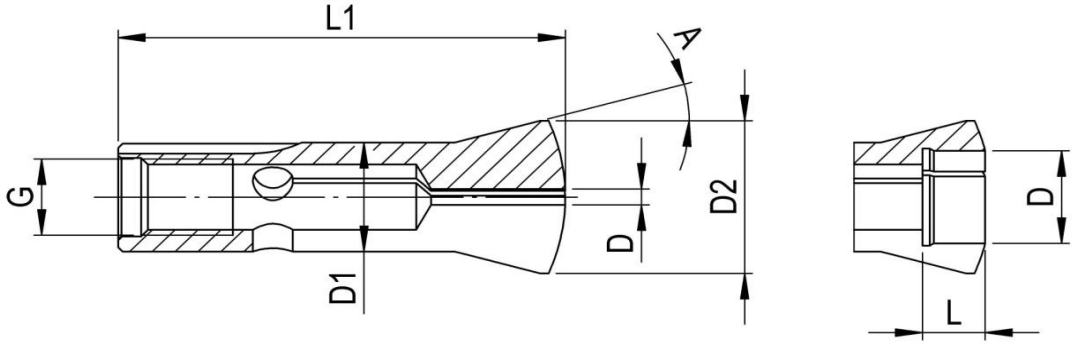

Abmessungen	D1	D2	L1	A	G	
P4.5	ø4.5	ø6.75	22.9	15°	M3.35	

Fabry Bestell Nr:	Alte-Nr.	Bohrung Form	L	Stufung	Bemerkungen
P4.5D…	78-00153	ø 00.20…02.50	**-**	0.1 mm	
		ø 02.60…03.00	**8.5**	0.1 mm	
		ø 03.10…04.00	**4**	0.1 mm	
		ø 04.10…04.50	**3**	0.1 mm	
Lieferbare Varianten		**Rund D**			
P4.5D…	78-00153	ø 00.70…04.50		0.01 mm	

Für grössere Mengen und für andere Ausführungen kontaktieren Sie bitte unseren Verkauf
Tel: +41 61 935 93 00, verkauf@fabry.ch, www.fabry.ch

Copyright © Fabry AG, Wittnau

Spezifikation
Spannzangen

FABRY AG
SPANNZANGEN-TECHNOLOGIE
CNC-Bearbeitung Drehen Fräsen Schleifen

Spannzangen Typ P5

Einheitsnummer -

SWISS MADE

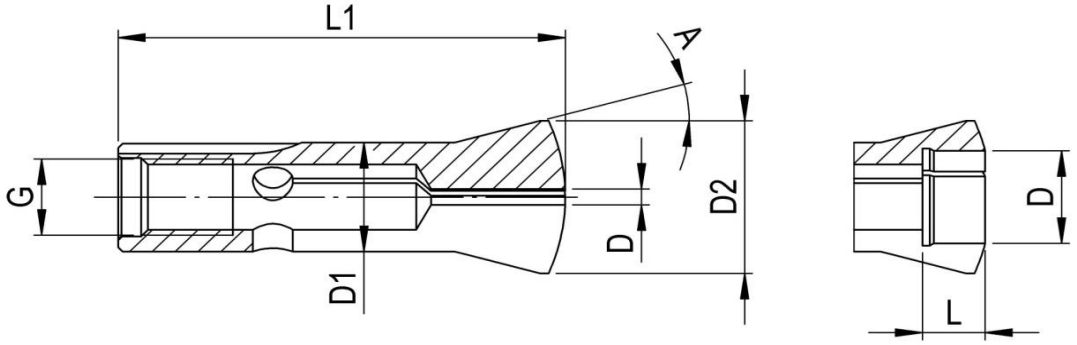

Abmessungen	D1	D2	L1	A	G
P5	ø5	ø7	22.9	15°	M3.5

Fabry Bestell Nr:	Alte-Nr.	Bohrung Form	L	Stufung	Bemerkungen
P5D…	78-00154	ø 00.20…01.50	**-**	0.1 mm	
		ø 02.00…02.50	**-**	0.5 mm	
		ø 03.00…03.50	**8.5**	0.5 mm	
		ø 04.00	**4**	0.5 mm	
		ø 04.50	**3**	0.5 mm	
		ø 05.00	**2**	0.5 mm	
Lieferbare Varianten		**Rund D**			
P5D…		ø 00.70…05.00		0.01 mm	

Für grössere Mengen und für andere Ausführungen kontaktieren Sie bitte unseren Verkauf
Tel: +41 61 935 93 00, verkauf@fabry.ch, www.fabry.ch

Copyright © Fabry AG, Wittnau

Spezifikation
Spannzangen

FABRY AG
SPANNZANGEN-TECHNOLOGIE
CNC-Bearbeitung Drehen Fräsen Schleifen

Spannzangen Typ P6

Einheitsnummer -

SWISS MADE

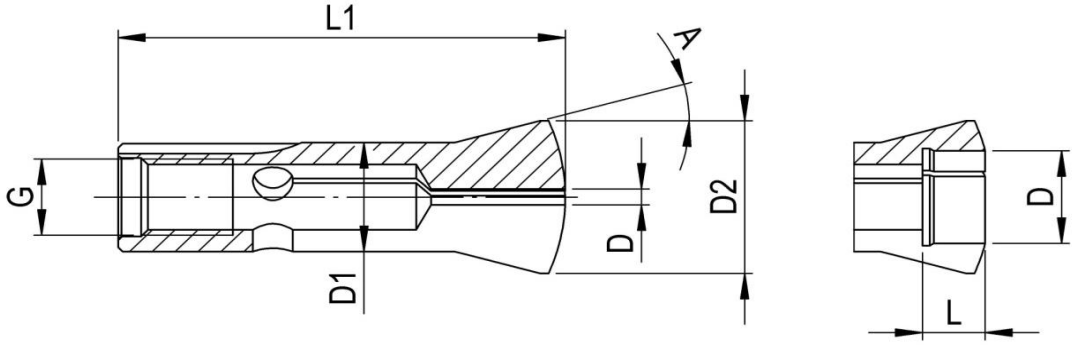

Abmessungen	D1	D2	L1	A	G
P6	ø6	ø8.5	27.2	15°	M4

Fabry Bestell Nr:	Alte-Nr.	Bohrung Form	L	Stufung	Bemerkungen
P6D…	78-00150	ø 00.40…02.00	**-**	0.1 mm	
		ø 02.50…03.00	**-**	0.5 mm	
		ø 03.50…04.50	**11.5**	0.5 mm	
		ø 05.00	**4.5**	0.5 mm	
Lieferbare Varianten		**Rund D**			
P6D…	78-00150	ø 00.70…05.00		0.01 mm	

Für grössere Mengen und für andere Ausführungen kontaktieren Sie bitte unseren Verkauf
Tel: +41 61 935 93 00, verkauf@fabry.ch, www.fabry.ch

Copyright © Fabry AG, Wittnau

Spezifikation
Spannzangen

FABRY AG
SPANNZANGEN-TECHNOLOGIE
CNC-Bearbeitung Drehen Fräsen Schleifen

Spannzangen Typ P9

Einheitsnummer -

SWISS MADE

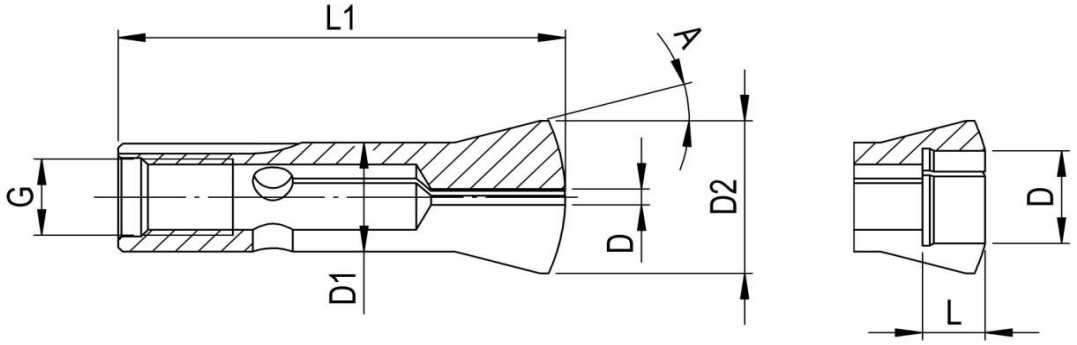

Abmessungen	D1	D2	L1	A	G	
P9	ø9	ø13.2	39.3	15°	M6	

Fabry Bestell Nr:	Alte-Nr.	Bohrung Form	L	Stufung	Bemerkungen
P9D…	78-00157	ø 00.50…02.00	**-**	0.1 mm	
		ø 02.50…04.50	**-**	0.5 mm	
		ø 05.00…07.00	**12**	0.5 mm	
		ø 07.50…08.00	**7**	0.5 mm	
		ø 08.50…09.00	**5**	0.5 mm	
Lieferbare Varianten		**Rund D**			
P9D…		ø 00.70…09.00		0.01 mm	

Für grössere Mengen und für andere Ausführungen kontaktieren Sie bitte unseren Verkauf
Tel: +41 61 935 93 00, verkauf@fabry.ch, www.fabry.ch

Copyright © Fabry AG, Wittnau

Spezifikation
Spannzangen

FABRY AG
SPANNZANGEN-TECHNOLOGIE
CNC-Bearbeitung Drehen Fräsen Schleifen

Spannzangen Typ P10

Einheitsnummer -

SWISS MADE

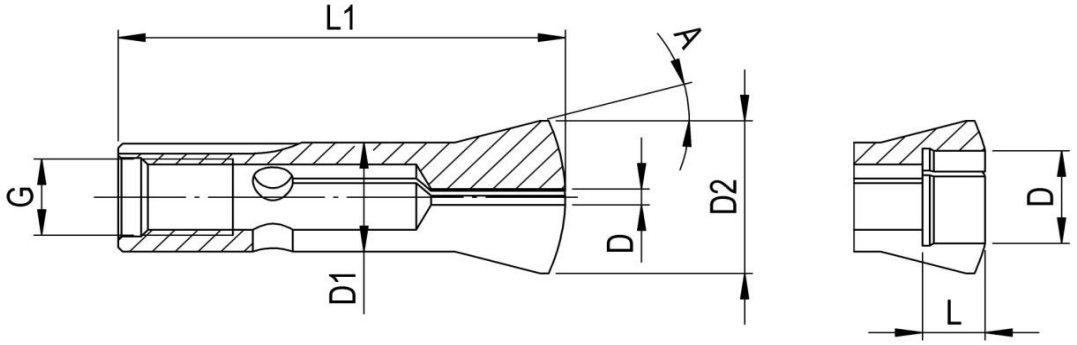

Abmessungen	D1	D2	L1	A	G
P10	ø10	ø14	39	15°	M7

Fabry Bestell Nr:	Alte-Nr.	Bohrung Form	L	Stufung	Bemerkungen
P10D…	78-00228	ø 00.50…05.50	**-**	0.5 mm	
		ø 06.00…08.00	**21.5**	1.0 mm	
		ø 09.00	**5**	1.0 mm	
		ø 10.00	**3**	1.0 mm	
Lieferbare Varianten		**Rund D**			
P10D…	78-00228	ø 00.70…10.00		0.01 mm	

Für grössere Mengen und für andere Ausführungen kontaktieren Sie bitte unseren Verkauf
Tel: +41 61 935 93 00, verkauf@fabry.ch, www.fabry.ch

Copyright © Fabry AG, Wittnau

Spezifikation
Spannzangen

FABRY AG
SPANNZANGEN-TECHNOLOGIE
CNC-Bearbeitung Drehen Fräsen Schleifen

Spannzangen Typ P25 / P36

Einheitsnummer -

SWISS MADE

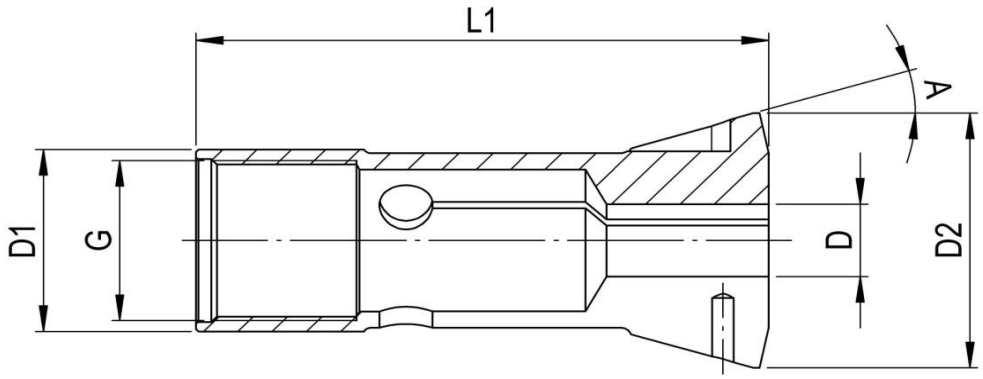

Abmessungen	D1	D2	L1	A	G	
P25	ø25	ø35	75	16°	M22x1	
P36	ø36	ø45	107	16°	M33x1.25	

Fabry Bestell Nr:	Alte-Nr.	Bohrung Form	Stufung	Bemerkungen
Standard		**Rund D**		
P25D…	78-00334	ø 03.00…15.00	0.5 mm	
P36D…	78-02007	ø 03.00…21.00	0.5 mm	
Lieferbare Varianten		**Rund D**		
P25D…	78-00334	ø 03.00…15.00	0.01 mm	
P36D…	78-02007	ø 03.00…21.00	0.01 mm	

Für grössere Mengen und für andere Ausführungen kontaktieren Sie bitte unseren Verkauf
Tel: +41 61 935 93 00, verkauf@fabry.ch, www.fabry.ch

Copyright © Fabry AG, Wittnau

Spezifikation
Spannzangen

FABRY AG
SPANNZANGEN-TECHNOLOGIE
CNC-Bearbeitung Drehen Fräsen Schleifen

Restposten Spannzangen Typ W8 - W20

Einheitsnummer -

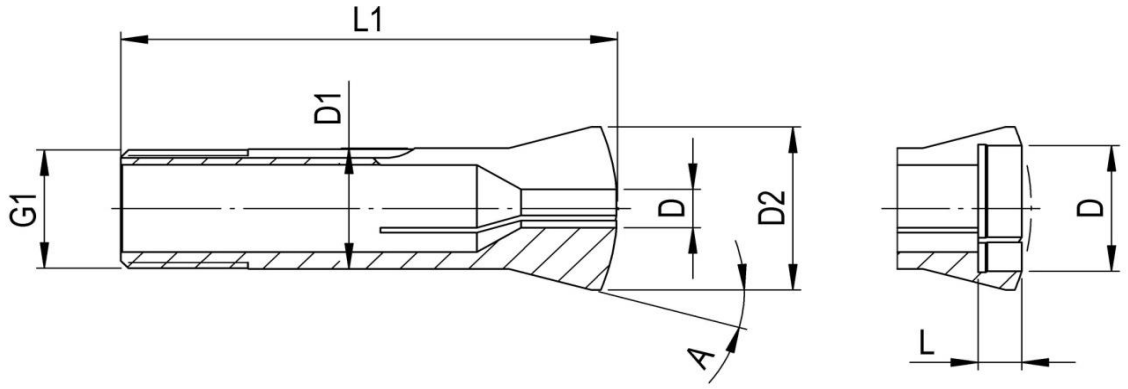

Abmessungen	D1	D2	L1	A	G1	
W8(80-01001)	8	10.85	33	10°	M8x0.75	Kopf 6-Kant SW6
W10(80-01509)	10	14	34	15°	M6x0.75	Kopf 4-Kant SW11
W16(80-00653)	16	22	61	15°	15.9x1.25 45°/5°	
W16.5(80-00586)	16.5	21.5	71	12°	16.3x26 60°	
W20(80-00111)	20	27	80	15°	19.75x2 45°/5°	

Fabry Bestell Nr:	Alte-Nr.	Bohrung Form	L	Stufung	Bemerkungen
Standard		**Rund D**			
W8(80-01001)	80-01001	ø01.00 - 05.50	**-**	0.5 mm	Restposten
W10(80-01509)	80-01509	ø02.00 - 05.00	**-**	0.5 mm	Restposten
W10(80-01509)	80-01509	ø05.50 - 08.00	**18**	0.5 mm	Restposten
W16(80-00653)	80-00653	ø01.00 - 12.00	**-**	0.5 mm	Restposten
W16(80-00653)	80-00653	ø12.50 - 14.00	**5.5**	0.5 mm	Restposten
W16.5(80-00586)	80-00586	ø01.50 - 13.00	**-**	0.5 mm	Restposten
W20(80-00111)	80-00111	ø00.50 - 14.50	**-**	0.5 mm	Restposten
W20(80-00111)	80-00111	ø15.00 - 19.50	**7.5**	0.5 mm	Restposten

Für grössere Mengen und für andere Ausführungen kontaktieren Sie bitte unseren Verkauf
Tel: +41 61 935 93 00, verkauf@fabry.ch, www.fabry.ch

Copyright © Fabry AG, Wittnau

Spezifikation
Spannzangen

FABRY AG
SPANNZANGEN-TECHNOLOGIE
CNC-Bearbeitung Drehen Fräsen Schleifen

Spannzangen Typ W10

Einheitsnummer 314E

SWISS MADE

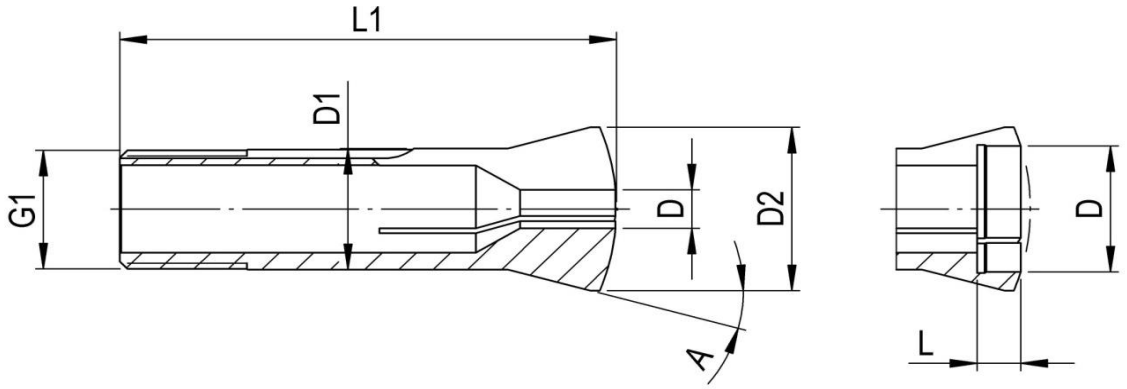

Abmessungen	D1	D2	L1	A	G1	
W10	ø10	ø14	43.6	15°	ø9.83 x 0.833 - 45°/5°	

Fabry Bestell Nr:	Alte-Nr.	Bohrung Form	L	Stufung	Bemerkungen
Standard		**Rund D**			
W10D…	80-00001	ø 01.00…03.00	**-**	0.1 mm	
		ø 03.50…06.50	**-**	0.5 mm	
		ø 07.00…08.00	**15**	0.5 mm	
		ø 08.50	**6**	0.5 mm	
		ø 09.00	**5**	0.5 mm	
		ø 09.50	**4**	0.5 mm	
		ø 10.00	**3**	0.5 mm	
Lieferbare Varianten		**Rund D**			
W10D…	80-00001	ø 01.00…10.00		0.01 mm	

Für grössere Mengen und für andere Ausführungen kontaktieren Sie bitte unseren Verkauf
Tel: +41 61 935 93 00, verkauf@fabry.ch, www.fabry.ch

Copyright © Fabry AG, Wittnau

Spezifikation
Spannzangen

FABRY AG
SPANNZANGEN-TECHNOLOGIE
CNC-Bearbeitung Drehen Fräsen Schleifen

Spannzangen Typ W12

Einheitsnummer 318E

SWISS MADE

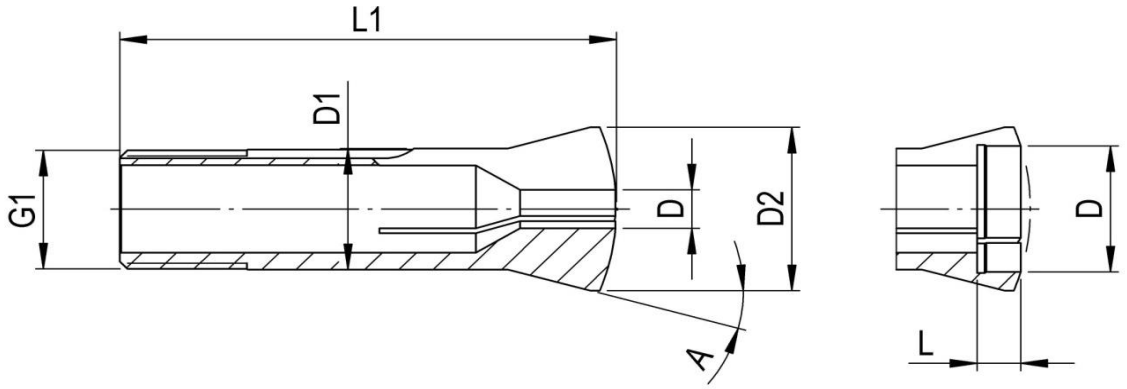

Abmessungen	D1	D2	L1	A	G1	
W12	ø12	ø16	46	15°	ø11.75 x 1.25 - 45°/5°	

Fabry Bestell Nr:	Alte-Nr.	Bohrung Form	L	Stufung	Bemerkungen
Standard		**Rund D**			
W12D…	80-00002	ø 00.30…02.90	**-**	0.1 mm	
		ø 03.00…08.00	**-**	0.5 mm	
		ø 08.50…10.00	**17**	0.5 mm	
		ø 10.50	**6**	0.5 mm	
		ø 11.00	**5**	0.5 mm	
		ø 11.50	**4**	0.5 mm	
		ø 12.00	**3**	0.5 mm	
		ø 12.50	**2**	0.5 mm	
Lieferbare Varianten		**Rund D**			
W12D…	80-00002	ø 00.70…12.50		0.01 mm	

Für grössere Mengen und für andere Ausführungen kontaktieren Sie bitte unseren Verkauf
Tel: +41 61 935 93 00, verkauf@fabry.ch, www.fabry.ch

Copyright © Fabry AG, Wittnau

Spezifikation
Spannzangen

FABRY AG
SPANNZANGEN-TECHNOLOGIE
CNC-Bearbeitung Drehen Fräsen Schleifen

Schnabelspannzangen Typ W12SL8.8

Einheitsnummer -

SWISS MADE

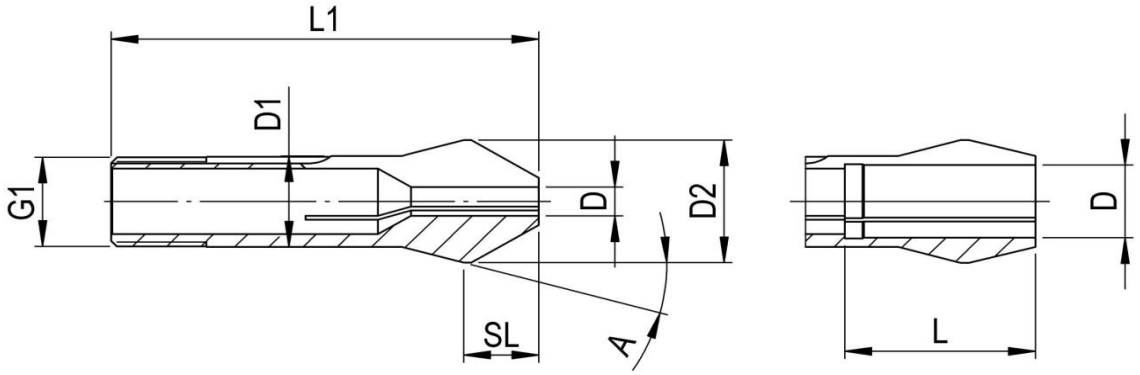

Abmessungen	D1	D2	L1	SL	A	G1	
W12SL8.8	ø12	ø16	52	8.8	15°	ø11.75 x 1.25 - 45°/5°	

Fabry Bestell Nr:	Alte-Nr.	Bohrung Form	L	Stufung	Bemerkungen
Standard		**Rund D**			
W12SL8.8D…	80-93108	ø 00.50…08.00	**-**	0.5 mm	
		ø 08.50…10.00	**24**	0.5 mm	
Lieferbare Varianten		**Rund D**			
W12SL8.8D…	80-93108	ø 00.70…10.00		0.01 mm	

Für grössere Mengen und für andere Ausführungen kontaktieren Sie bitte unseren Verkauf
Tel: +41 61 935 93 00, verkauf@fabry.ch, www.fabry.ch

Copyright © Fabry AG, Wittnau

Spezifikation
Spannzangen

FABRY AG
SPANNZANGEN-TECHNOLOGIE
CNC-Bearbeitung Drehen Fräsen Schleifen

Spannzangen Typ W15

Einheitsnummer 321E

SWISS MADE

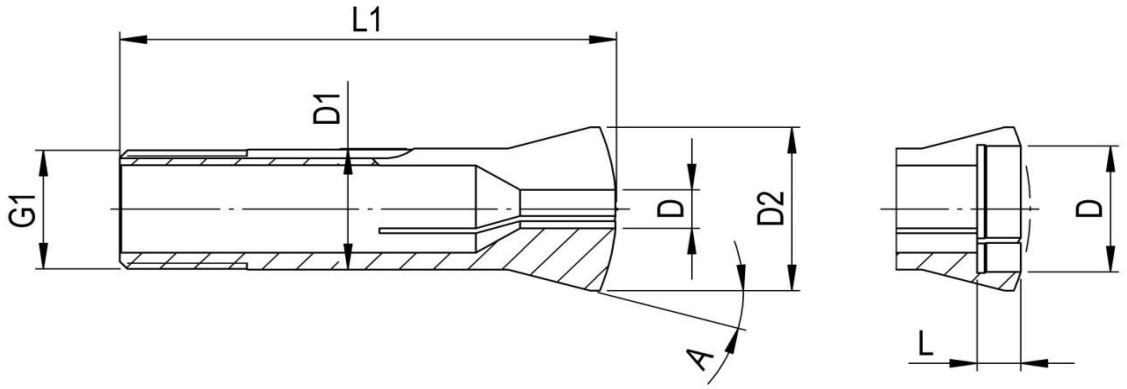

Abmessungen	D1	D2	L1	A	G1	
W15	ø15	ø20.2	58.3	15°	ø14.75 x 1.25 - 45°/5°	

Fabry Bestell Nr:	Alte-Nr.	Bohrung Form	L	Stufung	Bemerkungen
Standard		**Rund D**			
W15D…	80-00003	ø 00.50…02.90	**-**	0.1 mm	
		ø 03.00…10.50	**-**	0.5 mm	
		ø 11.00…12.50	**22**	0.5 mm	
		ø 13.00	**9.5**	0.5 mm	
		ø 13.50	**8.5**	0.5 mm	
		ø 14.00	**7.5**	0.5 mm	
		ø 14.50	**6.5**	0.5 mm	
		ø 15.00	**5.5**	0.5 mm	
		ø 15.50	**4.5**	0.5 mm	
		ø 16.00	**3.5**	0.5 mm	
Lieferbare Varianten		**Rund D**			
W15D…	80-00003	ø 00.70…16.00		0.01 mm	

Für grössere Mengen und für andere Ausführungen kontaktieren Sie bitte unseren Verkauf
Tel: +41 61 935 93 00, verkauf@fabry.ch, www.fabry.ch

Copyright © Fabry AG, Wittnau

Spezifikation
Spannzangen

FABRY AG
SPANNZANGEN-TECHNOLOGIE
CNC-Bearbeitung Drehen Fräsen Schleifen

Schnabelspannzangen Typ W15SL12

Einheitsnummer -

SWISS MADE

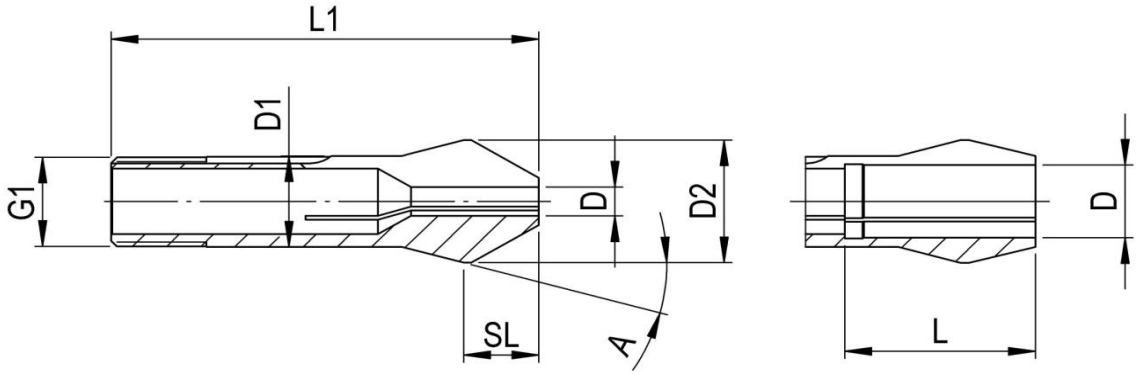

Abmessungen	D1	D2	L1	SL	A	G1	
W15SL12	ø15	ø20.2	67	12	15°	ø14.75 x 1.25 - 45°/5°	

Fabry Bestell Nr:	Alte-Nr.	Bohrung Form	L	Stufung	Bemerkungen
Standard		**Rund D**			
W15SL12D…UP	80-93285	ø 01.00…04.50	**-**	0.5 mm	
		ø 05.00…10.00	**-**	1.0 mm	
		ø 11.00…12.00	**32**	1.0 mm	
Lieferbare Varianten		**Rund D**			
W15SL12D…UP	80-93285	ø 01.00…12.00		0.01 mm	

Für grössere Mengen und für andere Ausführungen kontaktieren Sie bitte unseren Verkauf
Tel: +41 61 935 93 00, verkauf@fabry.ch, www.fabry.ch

Copyright © Fabry AG, Wittnau

Spezifikation
Spannzangen

FABRY AG
SPANNZANGEN-TECHNOLOGIE
CNC-Bearbeitung Drehen Fräsen Schleifen

Spannzangen Typ W20

Einheitsnummer 349E

SWISS MADE

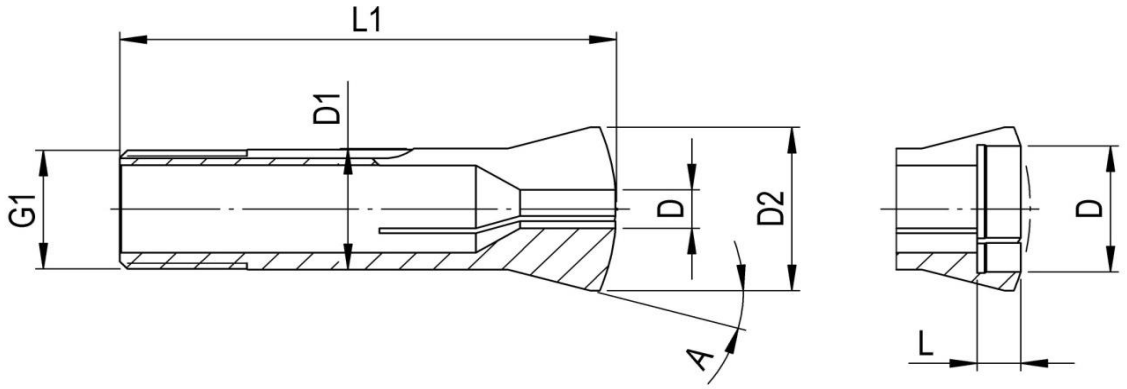

Abmessungen	D1	D2	L1	A	G1	
W20	ø20	ø26.3	73	15°	ø19.7 x 1.667 - 45°/5°	

Fabry Bestell Nr:	Alte-Nr.	Bohrung Form	L	Stufung	Bemerkungen
Standard		**Rund D**			
W20D…	80-00004	ø 00.30…03.00	-	0.1 mm	
		ø 03.50…14.50	-	0.5 mm	
		ø 15.00…16.00	**28**	0.5 mm	
Lieferbare Varianten		**Rund D**			
W20D…	80-00004	ø 00.70…16.00		0.01 mm	
Standard		**Sechskant SK**			
W20SK…	80-00004	ø 04.00…16.00		1.0 mm	
Lieferbare Varianten		**Sechskant SK**			
W20SK…	80-00004	ø 04.00…16.00		0.01 mm	
Standard		**Vierkant VK**			
W20VK…	80-00004	ø 04.00…14.00		1.0 mm	
Lieferbare Varianten		**Vierkant VK**			
W20VK…	80-00004	ø 04.00…14.00		0.01 mm	

Für grössere Mengen und für andere Ausführungen kontaktieren Sie bitte unseren Verkauf
Tel: +41 61 935 93 00, verkauf@fabry.ch, www.fabry.ch

Copyright © Fabry AG, Wittnau

Spezifikation
Spannzangen

FABRY AG
SPANNZANGEN-TECHNOLOGIE
CNC-Bearbeitung Drehen Fräsen Schleifen

Spannzangen Typ W20V

Einheitsnummer 349E

SWISS MADE

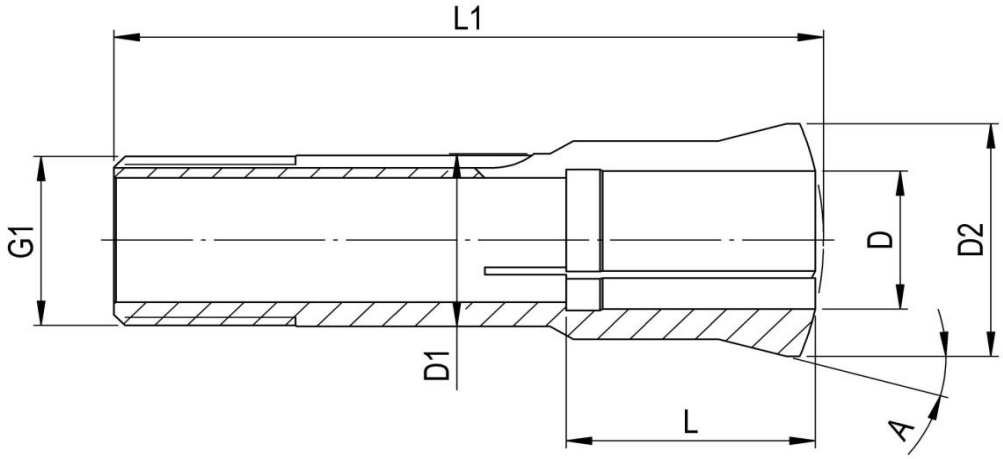

Abmessungen	D1	D2	L1	A	G1	
W20V	ø20	ø26.3	73	15°	ø19.7 x 1.667 - 45°/5°	

Fabry Bestell Nr:	Alte-Nr.	Bohrung Form	L	Stufung	Bemerkungen
Standard		**Rund D**			
W20VD…	80-00107	ø 16.50…20.00	**24**	0.5 mm	
Lieferbare Varianten		**Rund D**			
W20VD…	80-00107	ø 16.00…20.00		0.01 mm	

Für grössere Mengen und für andere Ausführungen kontaktieren Sie bitte unseren Verkauf
Tel: +41 61 935 93 00, verkauf@fabry.ch, www.fabry.ch

Copyright © Fabry AG, Wittnau

Spezifikation
Spannzangen

FABRY AG
SPANNZANGEN-TECHNOLOGIE
CNC-Bearbeitung Drehen Fräsen Schleifen

Schnabelspannzangen Typ W20SL15.5

Einheitsnummer 349E

SWISS MADE

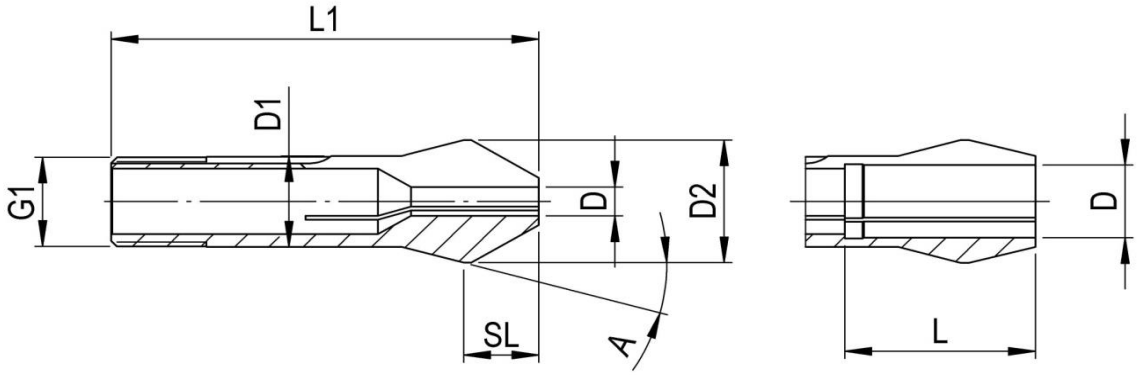

Abmessungen	D1	D2	L1	SL	A	G1	
W20SL15.5	ø20	ø26.3	84.5	15.5	15°	ø19.7 x 1.667 - 45°/5°	

Fabry Bestell Nr:	Alte-Nr.	Bohrung Form	L	Stufung	Bemerkungen
Standard		**Rund D**			
W20SL15.5D…	80-92744	ø 00.50…13.00	**-**	0.5 mm	
		ø 13.50…16.00	**41**	0.5 mm	
Lieferbare Varianten		**Rund D**			
W20SL15.5D…	80-92744	ø 00.70…16.00		0.01 mm	

Für grössere Mengen und für andere Ausführungen kontaktieren Sie bitte unseren Verkauf
Tel: +41 61 935 93 00, verkauf@fabry.ch, www.fabry.ch

Copyright © Fabry AG, Wittnau

Spezifikation
Spannzangen

FABRY AG
SPANNZANGEN-TECHNOLOGIE
CNC-Bearbeitung Drehen Fräsen Schleifen

Schnabelspannzangen Typ W20VSL15.5

Einheitsnummer 349E

SWISS MADE

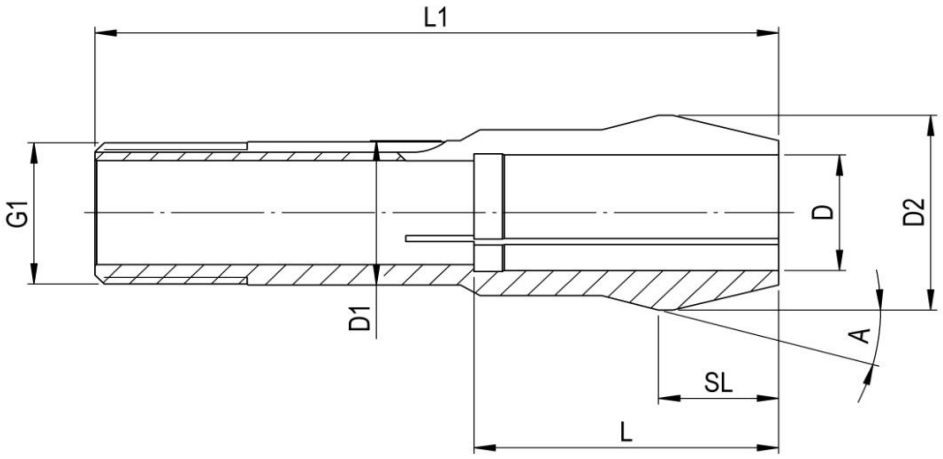

Abmessungen	D1	D2	L1	SL	A	G1	
W20VSL15.5	ø20	ø26.3	84.5	15.5	15°	ø19.7 x 1.667 - 45°/5°	

Fabry Bestell Nr:	Alte-Nr.	Bohrung Form	L	Stufung	Bemerkungen
Standard		**Rund D**			
W20VSL15.5D…	80-93286	ø 17.00…20.00	**37**	1.0 mm	
Lieferbare Varianten		**Rund D**			
W20VSL15.5D…	80-93286	ø 16.00…20.00		0.01 mm	

Für grössere Mengen und für andere Ausführungen kontaktieren Sie bitte unseren Verkauf
Tel: +41 61 935 93 00, verkauf@fabry.ch, www.fabry.ch

Copyright © Fabry AG, Wittnau

Spezifikation
Spannzangen

FABRY AG
SPANNZANGEN-TECHNOLOGIE
CNC-Bearbeitung Drehen Fräsen Schleifen

Spannzangen Typ W25

Einheitsnummer 364 E

SWISS MADE

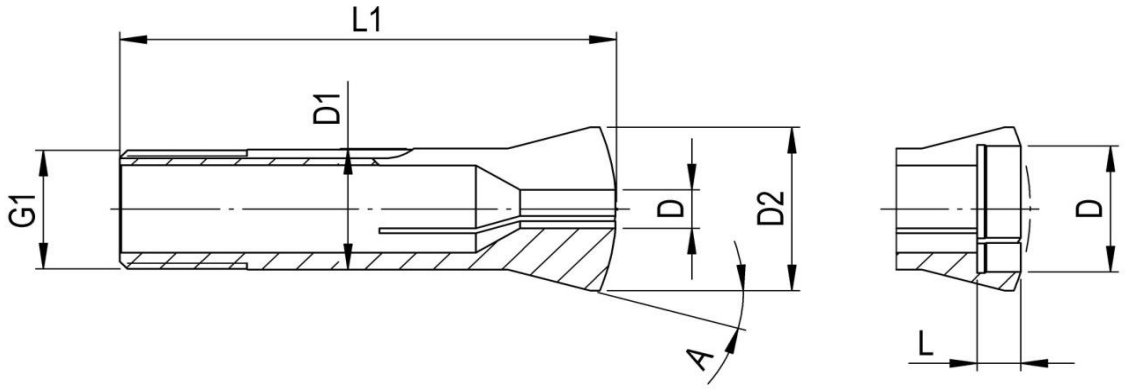

Abmessungen	D1	D2	L1	A	G1	
W25	ø25	ø33.7	97.6	15°	ø24.7 x 1.693 - 45°/5°	

Fabry Bestell Nr:	Alte-Nr.	Bohrung Form	L	Stufung	Bemerkungen
Standard		**Rund D**			
W25D…	80-00005	ø 00.50…19.00	**-**	0.5 mm	
		ø 19.50…21.00	**35**	0.5 mm	
Lieferbare Varianten		**Rund D**			
W25D…	80-00005	ø 00.70…21.00		0.01 mm	
Standard		**Sechskant SK**			
W25SK…	80-00005	ø 04.00…20.00		1.0 mm	
Standard		**Vierkant VK**			
W25VK…	80-00005	ø 04.00…16.00		1.0 mm	

Für grössere Mengen und für andere Ausführungen kontaktieren Sie bitte unseren Verkauf
Tel: +41 61 935 93 00, verkauf@fabry.ch, www.fabry.ch

Copyright © Fabry AG, Wittnau

Spezifikation
Spannzangen

FABRY AG
SPANNZANGEN-TECHNOLOGIE
CNC-Bearbeitung Drehen Fräsen Schleifen

Spannzangen Typ W25V

Einheitsnummer 364E

SWISS MADE

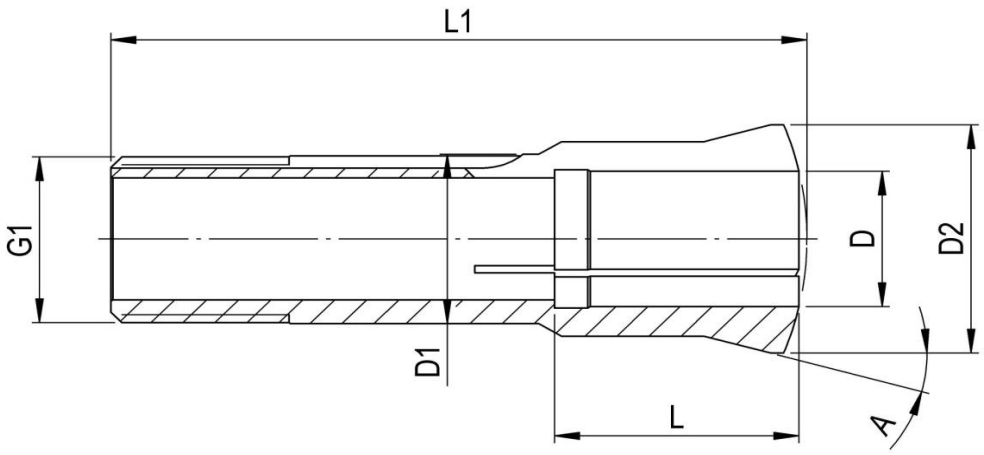

Abmessungen	D1	D2	L1	A	G1	
W25V	ø25	ø33.7	97.6	15°	ø24.7 x 1.693 - 45°/5°	

Fabry Bestell Nr:	Alte-Nr.	Bohrung Form	L	Stufung	Bemerkungen
Standard		**Rund D**			
W25VD…	80-00700	ø 21.50…25.00	**30**	0.5 mm	
Lieferbare Varianten		**Rund D**			
W25VD…	80-00700	ø 21.00…25.00		0.01 mm	

Für grössere Mengen und für andere Ausführungen kontaktieren Sie bitte unseren Verkauf
Tel: +41 61 935 93 00, verkauf@fabry.ch, www.fabry.ch

Copyright © Fabry AG, Wittnau

Spezifikation
Spannzangen

FABRY AG
SPANNZANGEN-TECHNOLOGIE
CNC-Bearbeitung Drehen Fräsen Schleifen

Spannzangen Typ W25M

Einheitsnummer 9021E

SWISS MADE

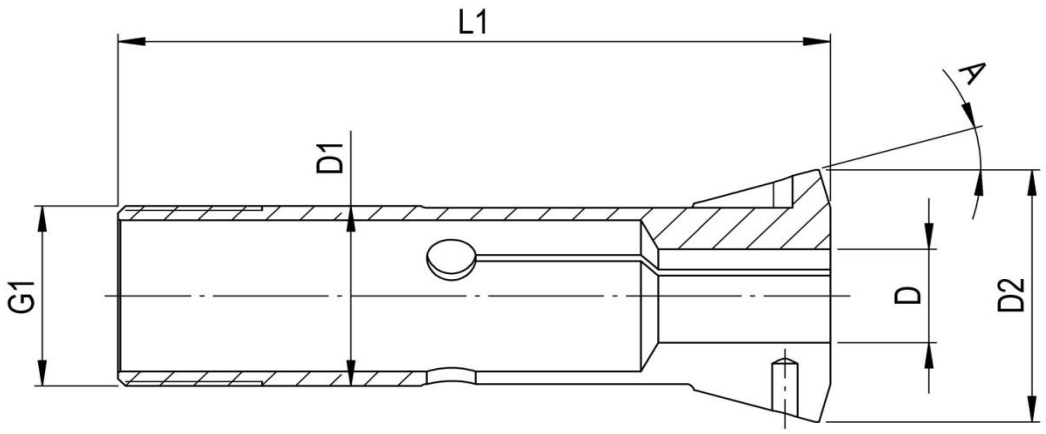

Abmessungen	D1	D2	L1	A	G1	
W25M	ø25	ø35	94	15°30'	M25 x 1	

Fabry Bestell Nr:	Alte-Nr.	Bohrung Form	L	Stufung	Bemerkungen
Standard		**Rund D**			
W25MD…	80-01923	ø 03.00…17.00	-	0.5 mm	
Lieferbare Varianten		**Rund D**			
W25MD…	80-01923	ø 03.00…17.00		0.01 mm	

Für grössere Mengen und für andere Ausführungen kontaktieren Sie bitte unseren Verkauf
Tel: +41 61 935 93 00, verkauf@fabry.ch, www.fabry.ch

Copyright © Fabry AG, Wittnau

Spezifikation
Spannzangen

FABRY AG
SPANNZANGEN-TECHNOLOGIE
CNC-Bearbeitung Drehen Fräsen Schleifen

Schnabelspannzangen Typ W25SL19.7

Einheitsnummer 364E

SWISS MADE

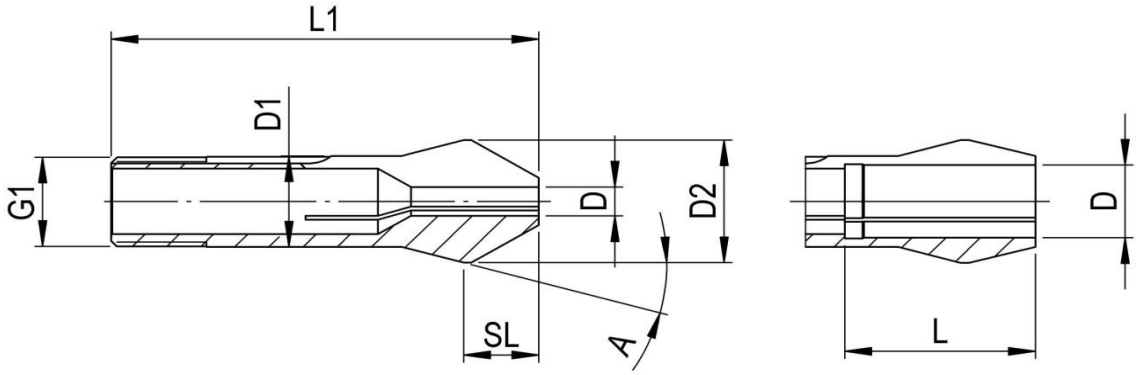

Abmessungen	D1	D2	L1	SL	A	G1	
W25SL19.7	ø25	ø33.7	112.2	19.7	15°	ø24.7 x 1.693 - 45°/5°	

Fabry Bestell Nr:	Alte-Nr.	Bohrung Form	L	Stufung	Bemerkungen
Standard		**Rund D**			
W25SL19.7D…	80-92872	ø 00.50…19.00	**-**	0.5 mm	
		ø 19.50…21.00	**50**	0.5 mm	
Lieferbare Varianten		**Rund D**			
W25SL19.7D…	80-92872	ø 00.70…21.00		0.01 mm	

Für grössere Mengen und für andere Ausführungen kontaktieren Sie bitte unseren Verkauf
Tel: +41 61 935 93 00, verkauf@fabry.ch, www.fabry.ch

Copyright © Fabry AG, Wittnau

Spezifikation
Spannzangen

FABRY AG
SPANNZANGEN-TECHNOLOGIE
CNC-Bearbeitung Drehen Fräsen Schleifen

Schnabelspannzangen Typ W25VSL19.7

Einheitsnummer 364E

SWISS MADE

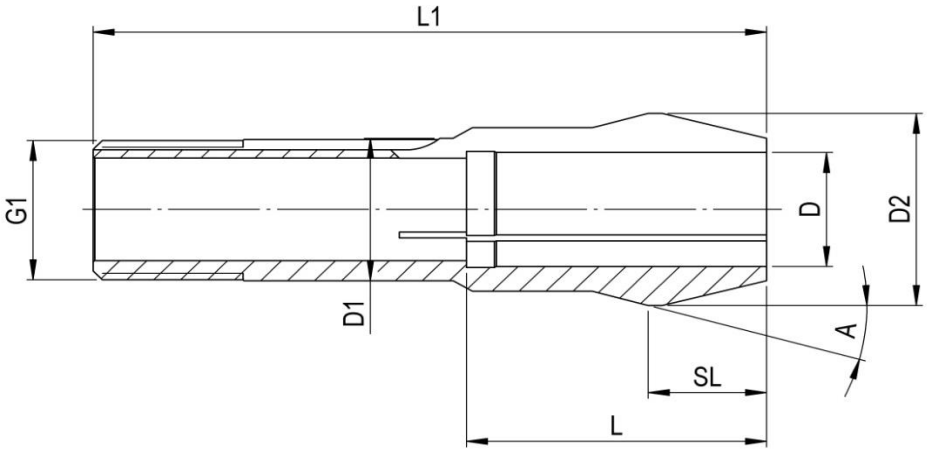

Abmessungen	D1	D2	L1	SL	A	G1	
W25VSL19.7	ø25	ø33.7	112.2	19.7	15°	ø24.7 x 1.693 - 45°/5°	

Fabry Bestell Nr:	Alte-Nr.	Bohrung Form	L	Stufung	Bemerkungen
Standard		**Rund D**			
W25VSL19.7D…	80-02006	ø 21.50…25.00	**47**	0.5 mm	
Lieferbare Varianten		**Rund D**			
W25VSL19.7D…	80-02006	ø 21.00…25.00		0.01 mm	

Für grössere Mengen und für andere Ausführungen kontaktieren Sie bitte unseren Verkauf
Tel: +41 61 935 93 00, verkauf@fabry.ch, www.fabry.ch

Copyright © Fabry AG, Wittnau

Spezifikation
Spannzangen

FABRY AG
SPANNZANGEN-TECHNOLOGIE
CNC-Bearbeitung Drehen Fräsen Schleifen

Spannzangen Typ W31.75

Einheitsnummer 385 E

SWISS MADE

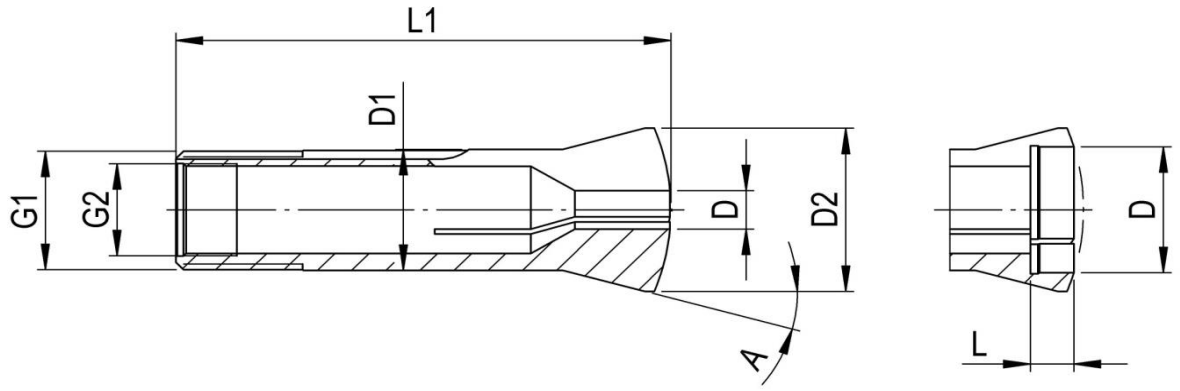

Abmessungen	D1	D2	L1	A	G1	G2	
W31.75	ø31.75	ø37.4	87	10°3'	ø31.4x1.27 - 60°	ø26.44x1.058 - 60°	

Fabry Bestell Nr:	Alte-Nr.	Bohrung Form	L	Stufung	Bemerkungen
Standard		**Rund D**			
W31.75D…	80-00842	ø 01.00…25.00	**-**	0.5 mm	
		ø 25.50…27.50	**40**	0.5 mm	
		ø 28.00…28.50	**10**	0.5 mm	
		ø 29.00…29.50	**7**	0.5 mm	
		ø 30.00…31.00	**4**	0.5 mm	
Lieferbare Varianten		**Rund D**			
W31.75D…	80-00842	ø 01.00…31.00		0.01 mm	
W31.75VK…	80-00842	ø 08.00…18.00			auf Anfrage
W31.75SK…	80-00842	ø 08.00…21.00			auf Anfrage

Für grössere Mengen und für andere Ausführungen kontaktieren Sie bitte unseren Verkauf
Tel: +41 61 935 93 00, verkauf@fabry.ch, www.fabry.ch

Copyright © Fabry AG, Wittnau

Spezifikation
Spannzangen

FABRY AG
SPANNZANGEN-TECHNOLOGIE
CNC-Bearbeitung Drehen Fräsen Schleifen

Schnabelspannzangen Typ W31.75SL25.4

Einheitsnummer 385E

SWISS MADE

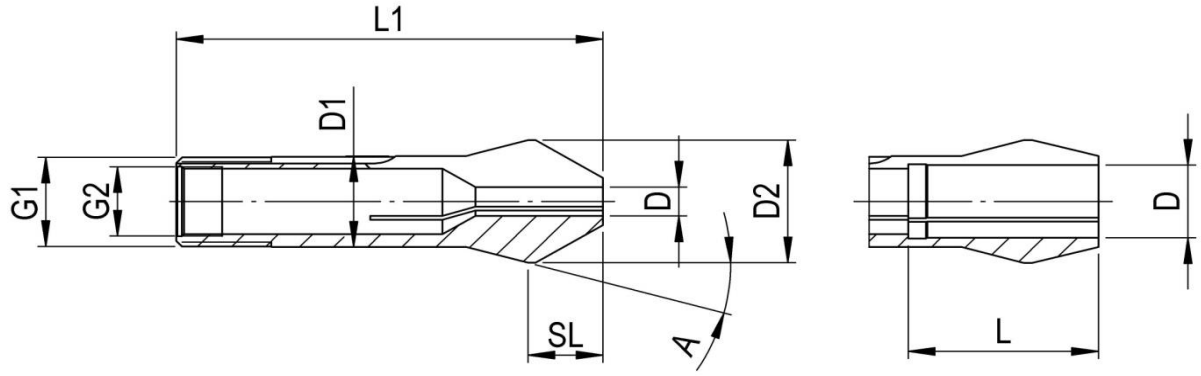

Abmessungen	D1	D2	L1	SL	A	G1	G2
W31.75SL25.4	ø31.75	ø37.4	108.7	25.4	10°3'	ø31.4x1.27 - 60°	ø26.44x1.058 - 60°

Fabry Bestell Nr:	Alte-Nr.	Bohrung Form	L	Stufung	Bemerkungen
Standard		**Rund D**			
W31.75SL25.4D…	80-02007	ø 02.00…25.00	**-**	1.0 mm	
		ø 26.00…28.00	**64**	1.0 mm	
Lieferbare Varianten		**Rund D**			
W31.75SL25.4D…	80-02007	ø 02.00…28.00		0.01 mm	

Für grössere Mengen und für andere Ausführungen kontaktieren Sie bitte unseren Verkauf
Tel: +41 61 935 93 00, verkauf@fabry.ch, www.fabry.ch

Copyright © Fabry AG, Wittnau

Spezifikation
Spannzangen

FABRY AG
SPANNZANGEN-TECHNOLOGIE
CNC-Bearbeitung Drehen Fräsen Schleifen

Spannzangen Typ HW20V

Einheitsnummer -

SWISS MADE

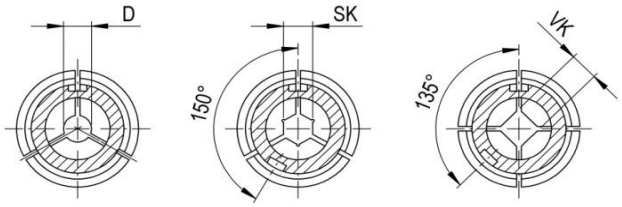

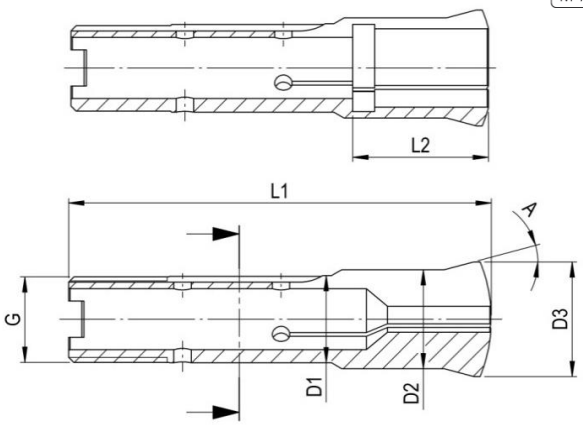

Abmessungen	D1	D2	D3	L1	A	G	
HW20V	20	22.7	26.3	96.5	15°	ø19.7 x 1.667 - 45°/5°	

Fabry Bestell Nr:	Alte-Nr.	Bohrung Form	L2	Stufung	Bemerkungen
Standard		**Rund D**			
HW20V22.7D…	80-02030	03.00..13.50	-	0.50 mm	
		14.00..20.00	31	0.50 mm	L2 => ab ø 13.8mm
Lieferbare Varianten		**Sechskant SK**			
HW20V22.7SK…	80-02030	03.00..11.79	-	0.01 mm	
		11.80..17.00	31	0.01 mm	
Lieferbare Varianten		**Vierkant VK**			
HW20V22.7VK…	80-02040	03.00..09.59	-	0.01 mm	
		09.60..14.00	31	0.01 mm	

Für grössere Mengen und für andere Ausführungen kontaktieren Sie bitte unseren Verkauf
Tel: +41 61 935 93 00, verkauf@fabry.ch, www.fabry.ch

Copyright © Fabry AG, Wittnau

Spezifikation
Spannzangen

FABRY AG
SPANNZANGEN-TECHNOLOGIE
CNC-Bearbeitung Drehen Fräsen Schleifen

Spannzangen Typ HW25V

Einheitsnummer -

SWISS MADE

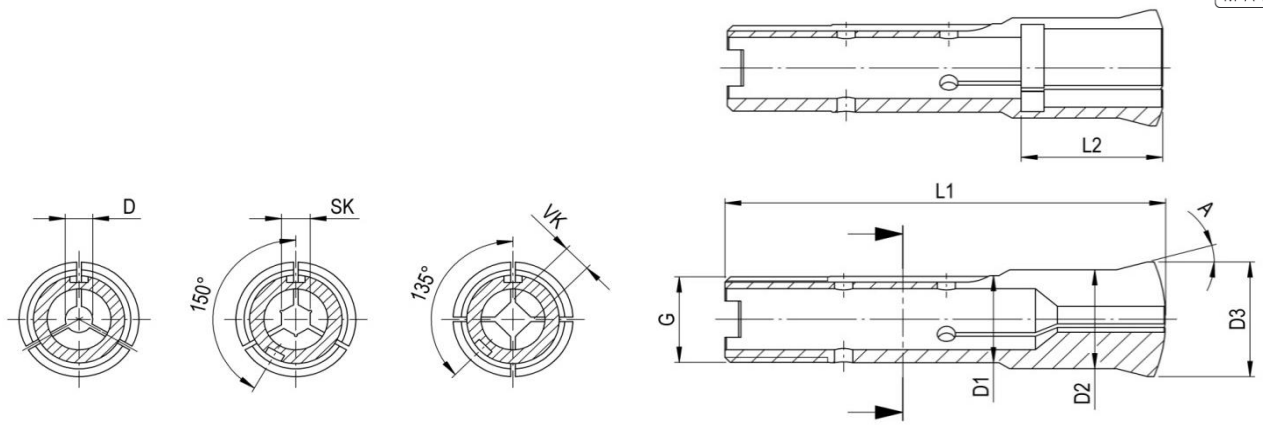

Abmessungen	D1	D2	D3	L1	A	G	
HW25V	ø25	ø28.7	ø33.7	97.6	15°	ø24.7 x 1.693 - 45°/5°	

Fabry Bestell Nr:	Alte-Nr.	Bohrung Form	L2	Stufung	Bemerkungen
Standard		**Rund D**			
HW25V28.7D…	80-02033	03.00..17.50	-	0.50 mm	
		18.00..25.00	31	0.50 mm	L2 => ab ø 17.8mm
Lieferbare Varianten		**Sechskant SK**			
HW25V28.7SK…	80-02033	03.00 - 15.29	-	0.01 mm	
		15.30 - 22.00	31	0.01 mm	
Lieferbare Varianten		**Vierkant VK**			
HW25V28.7VK…	80-02043	03.00 - 12.49	-	0.01 mm	
		12.50 - 18.00	31	0.01 mm	

Für grössere Mengen und für andere Ausführungen kontaktieren Sie bitte unseren Verkauf
Tel: +41 61 935 93 00, verkauf@fabry.ch, www.fabry.ch

Copyright © Fabry AG, Wittnau

Spezifikation
Spannzangen

FABRY AG
SPANNZANGEN-TECHNOLOGIE
CNC-Bearbeitung Drehen Fräsen Schleifen

Spannzangen Typ HB32

Einheitsnummer -

SWISS MADE

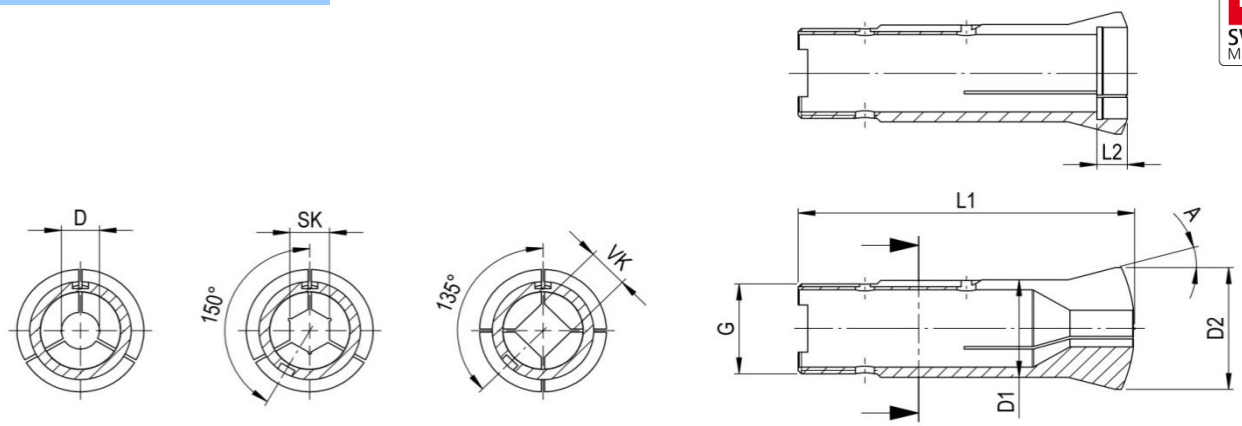

Abmessugen	D1	D2	L1	A	G		
HB32	ø32	ø40	106	15°	ø29.7 x 1.693 - 45°/5°		

Fabry Bestell Nr:	Alte-Nr.	Bohrung Form	L2	Stufung	Bemerkungen
Standard		**Rund D**			
HB32D…	72-02030	ø 3.0...23.50	-	0.50 mm	
		ø 24.00...27.50	44	0.50 mm	L2 => ab 23.8mm
		ø 28.00…29.50	12	0.50 mm	
		ø 30.00…32.00	8	0.50 mm	
lieferbare Varianten		**Sechskant**			
HB32SK…	72-02030	SK 3.00…20.59	-	0.01 mm	
		SK 20.60…23.99	44	0.01 mm	
		SK 24.00…25.49	12	0.01 mm	
		SK 25.50…27.00	8	0.01 mm	
lieferbare Varianten		**Vierkant VK**			
HB32VK…	72-02040	VK 3.00…16.99	-	0.01 mm	
		VK 17.00…19.79	44	0.01 mm	
		VK 19.80…20.99	12	0.01 mm	
		VK 21.00…22.60	8	0.01 mm	

Für grössere Mengen und für andere Ausführungen kontaktieren Sie bitte unseren Verkauf
Tel: +41 61 935 93 00, verkauf@fabry.ch, www.fabry.ch

Copyright © Fabry AG, Wittnau

Spezifikation
Spannzangen

FABRY AG
SPANNZANGEN-TECHNOLOGIE
CNC-Bearbeitung Drehen Fräsen Schleifen

Spannzangen Typ HB32/45

Einheitsnummer -

SWISS MADE

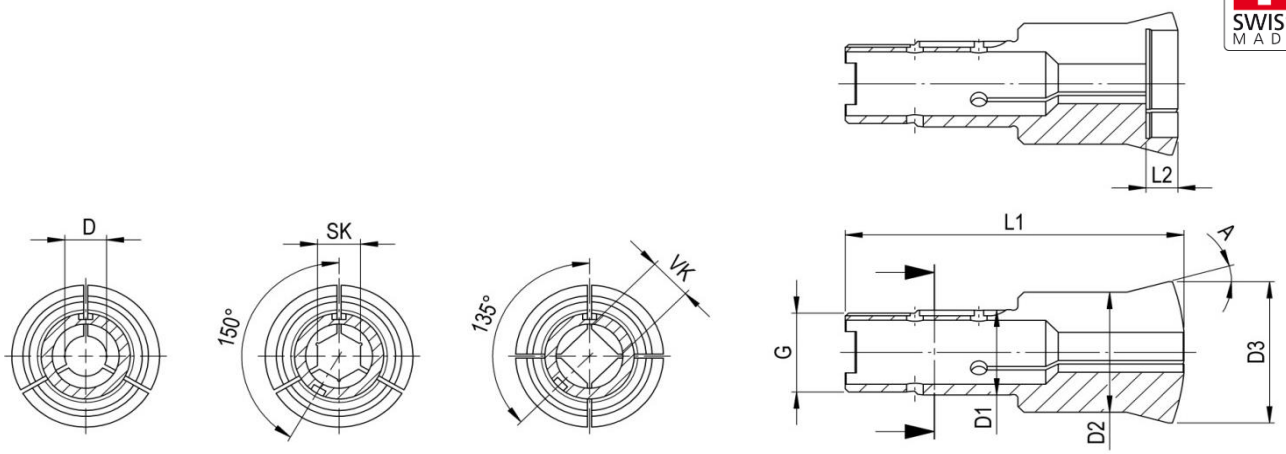

Abmessungen	D1	D2	D3	L1	A	G	
HB32/45	ø32	ø45	ø53	122	15°	ø29.7 x 1.693 - 45°/5°	

Fabry Bestell Nr:	Alte-Nr.	Bohrung Form	L2	Stufung	Bemerkungen
Standard		**Rund D**			
HB32/45D…	72-02033	ø 03.00…23.50	**-**	0.50 mm	
		ø 24.00…40.50	**50**	0.50 mm	L2 => ab ø 23.8mm
		ø 41.00...41.50	**14**	0.50 mm	
		ø 42.00...42.50	**12**	0.50 mm	
		ø 43.00...43.50	**10**	0.50 mm	
		ø 44.00...45.00	**8**	0.50 mm	
lieferbare Varianten		**Sechskant SK**			
HB32/45SK…	72-02033	ø 3.00…20.59	**-**	0.01 mm	
		ø 20.60…34.99	**50**	0.01 mm	
		ø 35.00…35.99	**14**	0.01 mm	
		ø 36.00…36.99	**12**	0.01 mm	
		ø 37.00…37.99	**10**	0.01 mm	
		ø 38.00…38.50	**8**	0.01 mm	
Lieferbare Varianten		**Vierkant VK**			
HB32/45VK…	72-02043	ø 3.00…16.79	**-**	0.01 mm	
		ø 16.80…28.99	**50**	0.01 mm	
		ø 29.00…29.99	**12**	0.01 mm	
		ø 30.00…30.99	**10**	0.01 mm	
		ø 31.00…31.75	**8**	0.01 mm	

Für grössere Mengen und für andere Ausführungen kontaktieren Sie bitte unseren Verkauf
Tel: +41 61 935 93 00, verkauf@fabry.ch, www.fabry.ch

Copyright © Fabry AG, Wittnau

Spezifikation
Spannzangen

FABRY AG
SPANNZANGEN-TECHNOLOGIE
CNC-Bearbeitung Drehen Fräsen Schleifen

Spannzangen Typ HB45

Einheitsnummer -

SWISS MADE

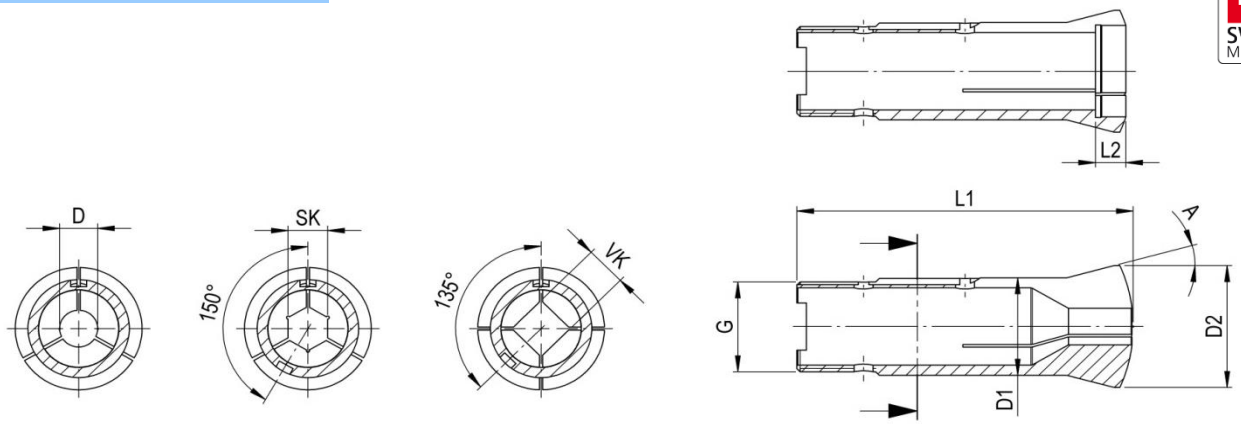

Abmessungen	D1	D2	L1	A	G			
HB45	ø45	ø53	115	15°	M42 x 1.5			

Fabry Bestell Nr:	Alte-Nr.	Bohrung Form	L2	Stufung	Bemerkungen
Standard		**Rund D**			
HB45D…	72-02036	ø 3.00…35.50	**-**	0.50 mm	
		ø 36.00…40.50	**53**	0.50 mm	L2 => ab ø 36.01 mm
		ø 41.00…41.50	**14**	0.01 mm	
		ø 42.00…42.50	**12**	0.01 mm	
		ø 43.00…43.50	**10**	0.01 mm	
		ø 44.00…45.00	**8**	0.01 mm	
lieferbare Varianten		**Sechskant SK**			
HB45SK…	72-02036	ø 3.00…31.00	**-**	0.01 mm	
		ø 31.01…34.99	**53**	0.01 mm	
		ø 35.00…35.99	**14**	0.01 mm	
		ø 36.00…36.99	**12**	0.01 mm	
		ø 37.00…37.99	**10**	0.01 mm	
		ø 38.00…38.50	**8**	0.01 mm	
lieferbare Varianten		**Vierkant VK**			
HB45VK…	72-02046	ø 3.00…25.40	**-**	0.01 mm	
		ø 25.41…28.99	**53**	0.01 mm	
		ø 29.00…29.99	**12**	0.01 mm	
		ø 30.00…30.99	**10**	0.01 mm	
		ø 31.00…31.75	**8**	0.01 mm	

Für grössere Mengen und für andere Ausführungen kontaktieren Sie bitte unseren Verkauf
Tel: +41 61 935 93 00, verkauf@fabry.ch, www.fabry.ch

Copyright © Fabry AG, Wittnau

Spezifikation
Spannzangen

FABRY AG
SPANNZANGEN-TECHNOLOGIE
CNC-Bearbeitung Drehen Fräsen Schleifen

Spannzangen Typ Index

Einheitsnummer SZ41

SWISS MADE

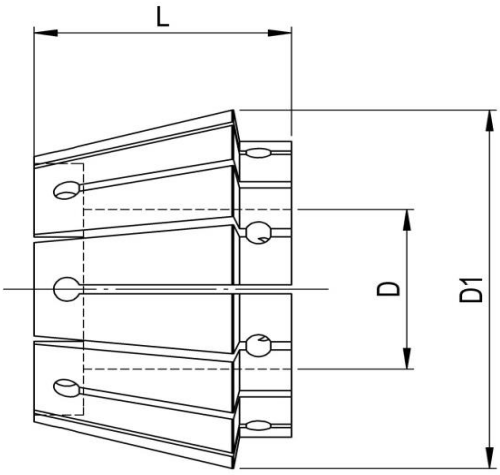

Abmessungen	D1	L						
INDEX	60	39						

Fabry Bestell Nr:	Alte-Nr.	Bohrung Form	Bohrung	Stufung	Bemerkungen
Standard		**Rund D**			
FIND03.00…42.00G	SZ 42	ø3.00 - ø42.00	**G**latt	1.0 mm	
Lieferbare Varianten		**Rund D**			
FIND03.00…42.00G	SZ 42	ø3.00 - ø42.00	**G**latt	0.01 mm	

Für grössere Mengen und für andere Ausführungen kontaktieren Sie bitte unseren Verkauf
Tel: +41 61 935 93 00, verkauf@fabry.ch, www.fabry.ch

Copyright © Fabry AG, Wittnau

Spezifikation
Glockenzangen

FABRY AG
SPANNZANGEN-TECHNOLOGIE
CNC-Bearbeitung Drehen Fräsen Schleifen

Glockenspannzangen Typ F12G

Einheitsnummer -

SWISS MADE

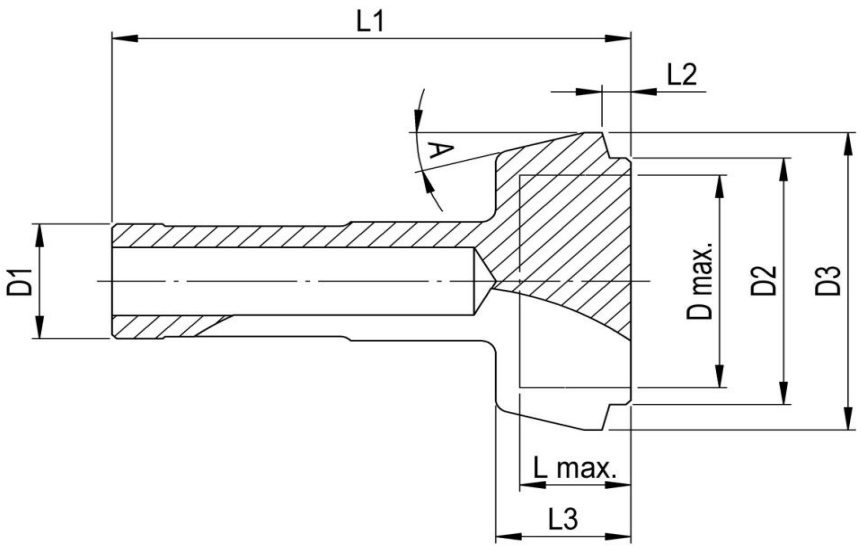

Abmessungen	D1	D2	D3	L1	L2	L3	A	
F12G01	ø12	ø33	ø39	60	5	13	15°	
F12G02	ø12	ø49	ø55	60	5	13	15°	
F12G03	ø12	ø65	ø71	60	5	13	15°	

Fabry Bestell Nr:	Alte-Nr.	L max.	D max.	Bemerkungen
Standard				
F12G01	82-31000	9	ø27	
F12G02	82-31001	9	ø43	
F12G03	82-31002	9	ø59	

Für grössere Mengen und für andere Ausführungen kontaktieren Sie bitte unseren Verkauf
Tel: +41 61 935 93 00, verkauf@fabry.ch, www.fabry.ch

Copyright © Fabry AG, Wittnau

Spezifikation
Glockenzangen

FABRY AG
SPANNZANGEN-TECHNOLOGIE
CNC-Bearbeitung Drehen Fräsen Schleifen

Glockenspannzangen Typ F27G

Einheitsnummer -

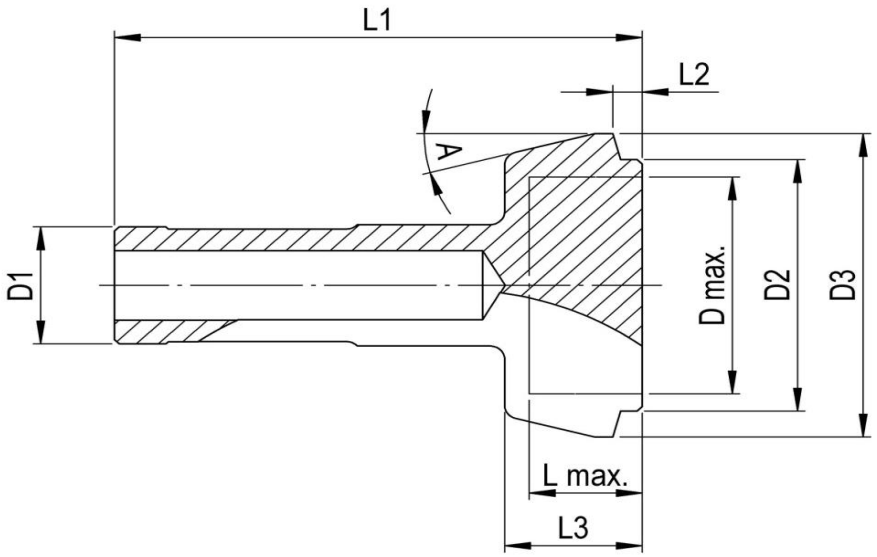

Abmessungen	D1	D2	D3	L1	L2	L3	A	
F27G01	ø27	ø58	ø70	107.5	6	28	15°	
F27G02	ø27	ø88	ø100	107.5	6	28	15°	
F27G03	ø27	ø118	ø130	107.5	6	28	15°	
F27G04	ø27	ø148	ø160	107.5	6	28	15°	

Fabry Bestell Nr:	Alte-Nr.	L max.	D max.	Bemerkungen
Standard				
F27G01	82-31003	23	ø50	
F27G02	82-31004	23	ø80	
F27G03	82-31005	23	ø110	
F27G04	82-31006	23	ø140	

Für grössere Mengen und für andere Ausführungen kontaktieren Sie bitte unseren Verkauf
Tel: +41 61 935 93 00, verkauf@fabry.ch, www.fabry.ch

Copyright © Fabry AG, Wittnau

Spezifikation
Glockenzangen

FABRY AG
SPANNZANGEN-TECHNOLOGIE
CNC-Bearbeitung Drehen Fräsen Schleifen

Glockenspannzangen Typ F38G

Einheitsnummer -

SWISS MADE

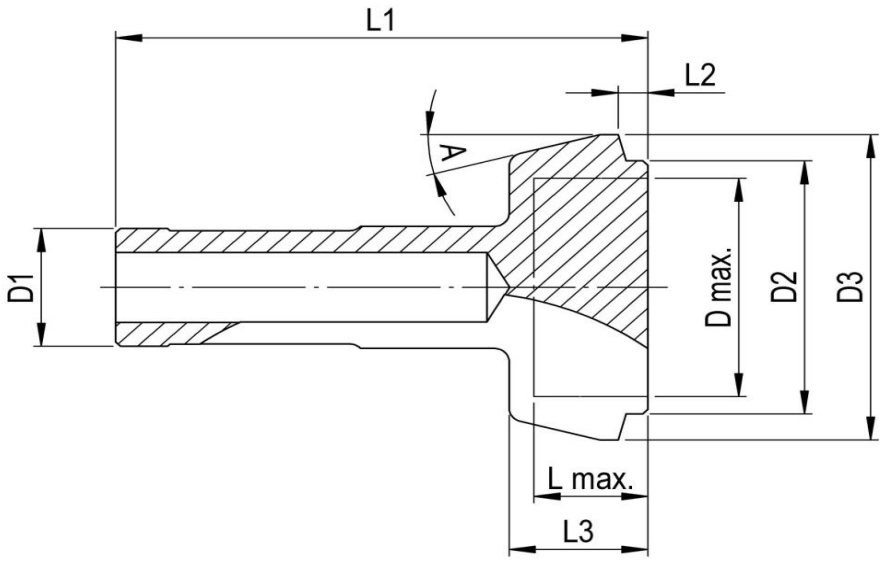

Abmessungen	D1	D2	D3	L1	L2	L3	A	
F38G01	ø38	ø58	ø70	139	6	28	15°	
F38G02	ø38	ø88	ø100	139	6	28	15°	
F38G03	ø38	ø118	ø130	139	6	28	15°	
F38G04	ø38	ø148	ø160	139	6	28	15°	

Fabry Bestell Nr:	Alte-Nr.	L max.	D max.	Bemerkungen
Standard				
F38G01	82-31007	23	ø50	
F38G02	82-31008	23	ø80	
F38G03	82-31009	23	ø110	
F38G04	82-31010	23	ø140	

Für grössere Mengen und für andere Ausführungen kontaktieren Sie bitte unseren Verkauf
Tel: +41 61 935 93 00, verkauf@fabry.ch, www.fabry.ch

Copyright © Fabry AG, Wittnau

Spezifikation
Glockenzangen

FABRY AG
SPANNZANGEN-TECHNOLOGIE
CNC-Bearbeitung Drehen Fräsen Schleifen

Glockenspannzangen Typ B32G

Einheitsnummer -

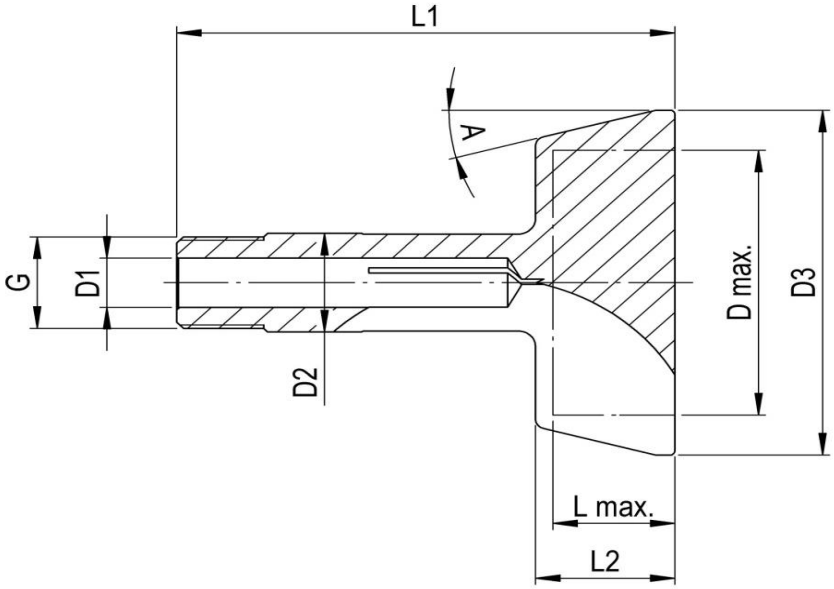

Abmessungen	D1	D2	D3	A	G	
B32G01	ø16	ø32	70	15°	ø29.7 x 1.693 - 45°/5°	
B32G02	ø16	ø32	112	15°	ø29.7 x 1.693 - 45°/5°	
B32G03	ø16	ø32	152	15°	ø29.7 x 1.693 - 45°/5°	
B32G04	ø16	ø32	192	15°	ø29.7 x 1.693 - 45°/5°	

Fabry Bestell Nr:	Alte-Nr.	L1	L2	L max.	D max.	Bemerkungen
Standard						
B32G01	82-11000	143	40	35	ø44	
B32G02	82-11001	143	40	35	ø86	
B32G03	82-11002	143	40	35	ø126	
B32G04	82-11003	143	40	35	ø166	

Für grössere Mengen und für andere Ausführungen kontaktieren Sie bitte unseren Verkauf
Tel: +41 61 935 93 00, verkauf@fabry.ch, www.fabry.ch

Copyright © Fabry AG, Wittnau

Spezifikation
Glockenzangen

FABRY AG
SPANNZANGEN-TECHNOLOGIE
CNC-Bearbeitung Drehen Fräsen Schleifen

Glockenspannzangen Typ W20G01

Einheitsnummer -

SWISS MADE

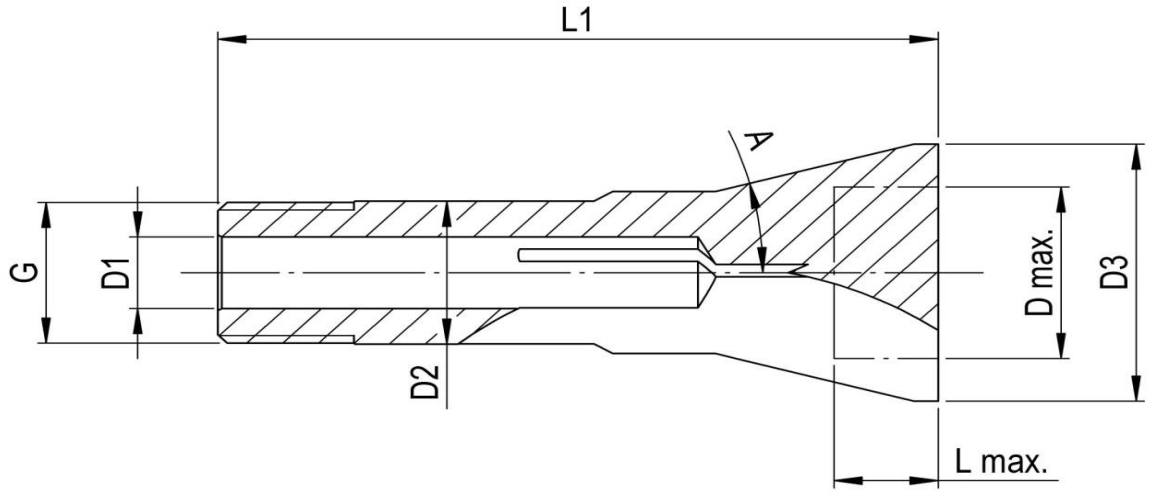

Abmessungen	D1	D2	D3	L1	A	G	
W20G01	ø10	ø20	36	90	15°	ø19.7 x 1.667 - 45°/5°	

Fabry Bestell Nr:	Alte-Nr.	D max.	L max.	Bemerkungen
Standard				
W20G01	82-51000	ø24	13	
W20G01SA4	82-51000	ø24	13	4-Schlitz

Für grössere Mengen und für andere Ausführungen kontaktieren Sie bitte unseren Verkauf
Tel: +41 61 935 93 00, verkauf@fabry.ch, www.fabry.ch

Copyright © Fabry AG, Wittnau

Spezifikation
Glockenzangen

FABRY AG
SPANNZANGEN-TECHNOLOGIE
CNC-Bearbeitung Drehen Fräsen Schleifen

Glockenspannzangen Typ W12G

Einheitsnummer -

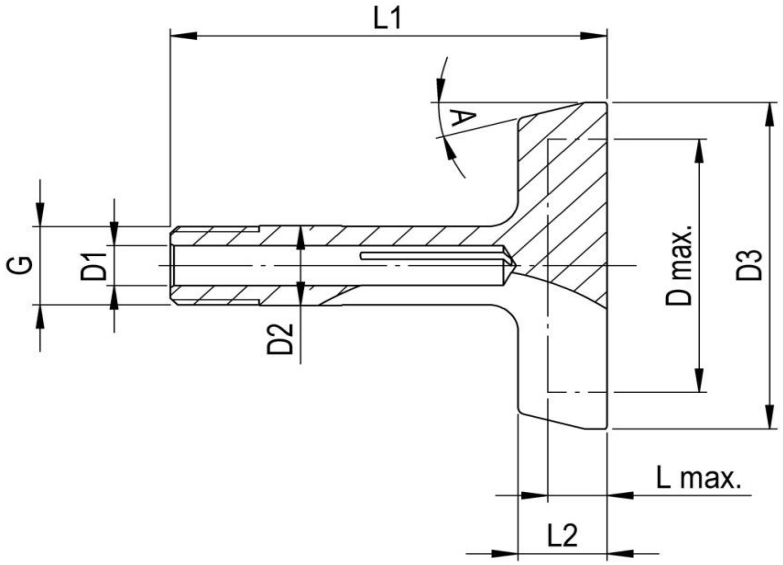

Abmessungen	D1	D2	D3	A	G	
W12G01	ø6	ø12	33	15°	ø11.75 x 1.25 - 45°/5°	
W12G02	ø6	ø12	49	15°	ø11.75 x 1.25 - 45°/5°	
W12G03	ø6	ø12	65	15°	ø11.75 x 1.25 - 45°/5°	
W12G04	ø6	ø12	81	15°	ø11.75 x 1.25 - 45°/5°	
W12G05	ø6	ø12	97	15°	ø11.75 x 1.25 - 45°/5°	

Fabry Bestell Nr:	Alte-Nr.	L1	L2	L max.	D max.	Bemerkungen
Standard						
W12G01	82-51006	59	12	8	ø22	
W12G02	82-51007	59	12	8	ø38	
W12G02SA4	82-51007	59	12	8	ø38	4-Schlitz
W12G03	82-51008	59	12	8	ø54	
W12G04	82-51009	59	12	8	ø70	
W12G05	82-51010	59	12	8	ø86	

Für grössere Mengen und für andere Ausführungen kontaktieren Sie bitte unseren Verkauf
Tel: +41 61 935 93 00, verkauf@fabry.ch, www.fabry.ch

Copyright © Fabry AG, Wittnau

Spezifikation
Spannzangen

FABRY AG
SPANNZANGEN-TECHNOLOGIE
CNC-Bearbeitung Drehen Fräsen Schleifen

Glockenspannzangen Typ W20G

Einheitsnummer -

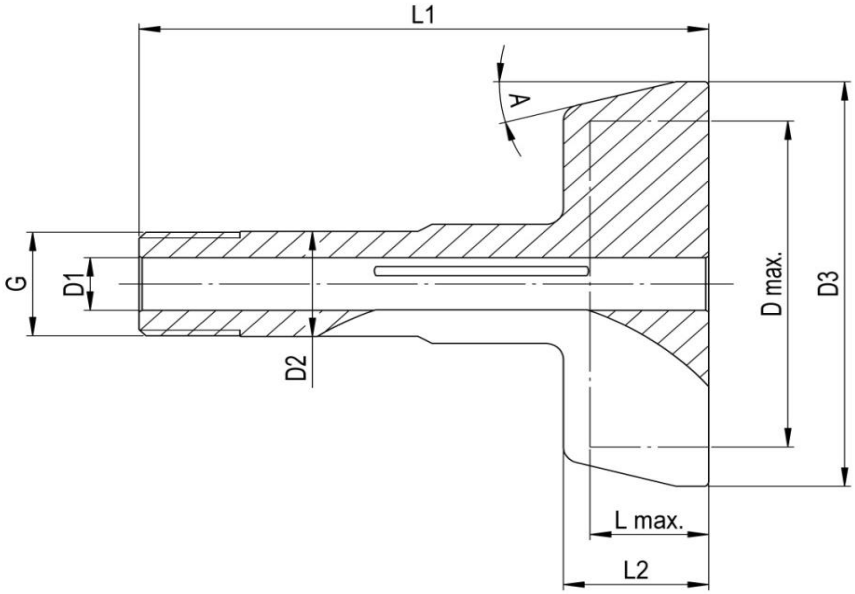

Abmessungen	D1	D2	D3	A	G	
W20G02	ø10	ø20	56	15°	ø19.7 x 1.667 - 45°/5°	
W20G03	ø10	ø20	77	15°	ø19.7 x 1.667 - 45°/5°	
W20G04	ø10	ø20	98	15°	ø19.7 x 1.667 - 45°/5°	
W20G05	ø10	ø20	120	15°	ø19.7 x 1.667 - 45°/5°	
W20G06	ø10	ø20	140	15°	ø19.7 x 1.667 - 45°/5°	

Fabry Bestell Nr:	Alte-Nr.	L1	L2	L max.	D max.	Bemerkungen
Standard						
W20G02	82-51001	96	24.5	20	ø40	
W20G03	82-51002	96	24.5	20	ø62	
W20G04	82-51003	96	24.5	20	ø82	
W20G05	82-51004	96	24.5	20	ø104	
W20G06	82-51005	96	24.5	20	ø124	

Für grössere Mengen und für andere Ausführungen kontaktieren Sie bitte unseren Verkauf
Tel: +41 61 935 93 00, verkauf@fabry.ch, www.fabry.ch

Copyright © Fabry AG, Wittnau

Spezifikation
Glockenzangen

FABRY AG
SPANNZANGEN-TECHNOLOGIE
CNC-Bearbeitung Drehen Fräsen Schleifen

Glockenspannzangen Typ W20G..ZL

Einheitsnummer -

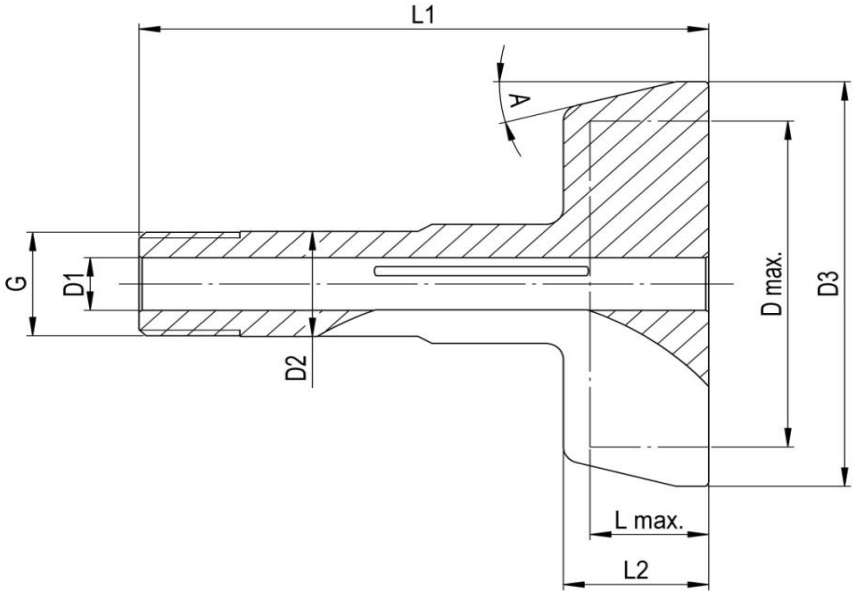

Abmessungen	D1	D2	D3	A	G	
W20G02ZL	ø10	ø20	56	15°	ø19.7 x 1.667 - 45°/5°	
W20G03ZL	ø10	ø20	77	15°	ø19.7 x 1.667 - 45°/5°	

Fabry Bestell Nr:	Alte-Nr.	L1	L2	L max.	D max.	Bemerkungen
Standard						
W20G02ZL35SA4	82-52001	106.5	35	30	20	4-Schlitz
W20G02ZL40	82-52001	111.5	40	35	20	
W20G02ZL60	82-52001	131.5	60	55	20	
W20G02ZL80	82-52001	151.5	80	75	20	
W20G03ZL35	82-52002	106.5	35	30	20	
W20G03ZL40	82-52002	111.5	40	35	20	
W20G03ZL45	82-52002	116.5	45	40	20	
W20G03ZL50	82-52002	121.5	50	45	20	
W20G03ZL55	82-52002	126.5	55	50	20	
W20G03ZL60	82-52002	131.5	60	55	20	
W20G03ZL80	82-52002	151.5	80	75	20	

Für grössere Mengen und für andere Ausführungen kontaktieren Sie bitte unseren Verkauf
Tel: +41 61 935 93 00, verkauf@fabry.ch, www.fabry.ch

Copyright © Fabry AG, Wittnau

Spezifikation
Glockenzangen

FABRY AG
SPANNZANGEN-TECHNOLOGIE
CNC-Bearbeitung Drehen Fräsen Schleifen

Glockenspannzangen Typ W25G

Einheitsnummer -

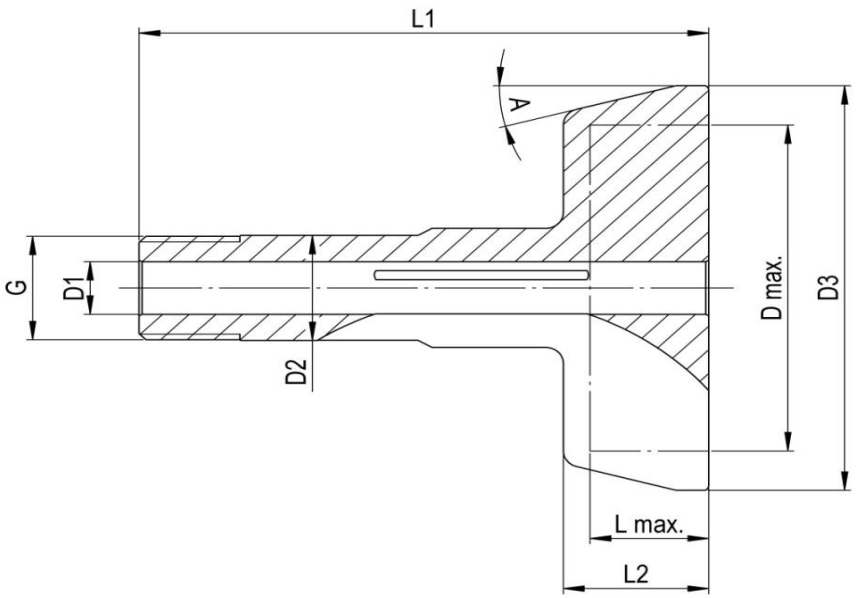

Abmessungen	D1	D2	D3	A	G	
W25G01	ø10.5	ø25	56	15°	ø24.7 x 1.693 - 45°/5°	
W25G02	ø10.5	ø25	88	15°	ø24.7 x 1.693 - 45°/5°	
W25G03	ø10.5	ø25	120	15°	ø24.7 x 1.693 - 45°/5°	
W25G04	ø10.5	ø25	150	15°	ø24.7 x 1.693 - 45°/5°	
W25G05	ø10.5	ø25	182	15°	ø24.7 x 1.693 - 45°/5°	

Fabry Bestell Nr:	Alte-Nr.	L1	L2	L max.	D max.	Bemerkungen
Standard						
W25G01	82-51011	120	24.5	20	ø40	
W25G01SA4	82-51011	120	24.5	20	ø40	4-Schlitz
W25G02	82-51012	120	24.5	20	ø72	
W25G02SA4	82-51012	120	24.5	20	ø72	4-Schlitz
W25G03	82-51013	120	24.5	20	ø104	
W25G04	82-51014	122.5	27	22	ø132	
W25G05	82-51015	122.5	27	22	ø165	

Für grössere Mengen und für andere Ausführungen kontaktieren Sie bitte unseren Verkauf
Tel: +41 61 935 93 00, verkauf@fabry.ch, www.fabry.ch

Copyright © Fabry AG, Wittnau

Spezifikation
Spreizdorne

FABRY AG
SPANNZANGEN-TECHNOLOGIE
CNC-Bearbeitung Drehen Fräsen Schleifen

Spreizdorne Typ W12

Einheitsnummer -

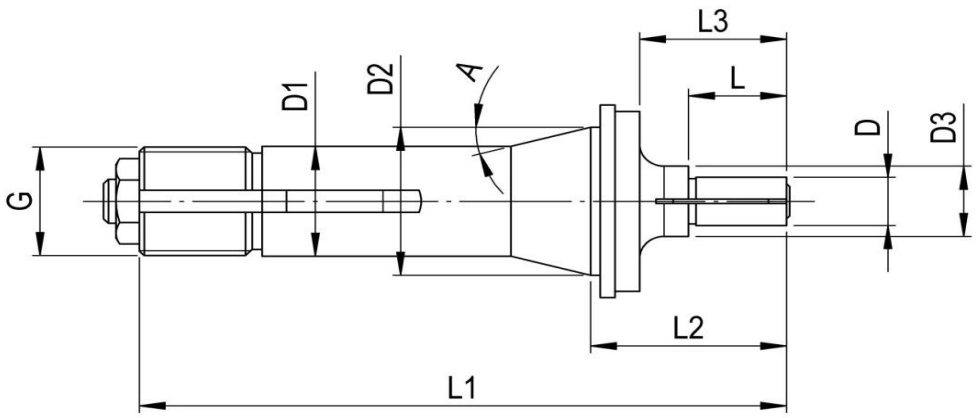

Abmessugen	D1	D2	A	G	
W12SD..	ø12	ø16	15°	ø11.75 x 1.25 - 45°/5°	

Fabry Bestell Nr:	Alte-Nr.	D	Stufung	D3	L	L1	L2	L3
W12SD..	84-50300	ø 04.00…05.00	0.5	8	10	67.5	24.1	18
		ø 05.50…06.00	0.5	8	10	67.5	24.1	18
		ø 06.50…08.00	0.5	10	10	67.5	24.1	18
		ø 08.50…10.00	0.5	12	15	69.5	26.1	20
		ø 10.50…12.00	0.5	15	15	69.5	26.1	20
		ø 12.50…15.00	0.5	-	20	72	28.6	-
		ø 15.50…18.00	0.5	-	25	77	33.6	-
Lieferbare Varianten		D						
W12SD..	84-50300	ø 04.00…19.99	0.01					

Für grössere Mengen und für andere Ausführungen kontaktieren Sie bitte unseren Verkauf
Tel: +41 61 935 93 00, verkauf@fabry.ch, www.fabry.ch

Copyright © Fabry AG, Wittnau

Spezifikation
Spreizdorne

FABRY AG
SPANNZANGEN-TECHNOLOGIE
CNC-Bearbeitung Drehen Fräsen Schleifen

Spreizdorne Typ W20

Einheitsnummer -

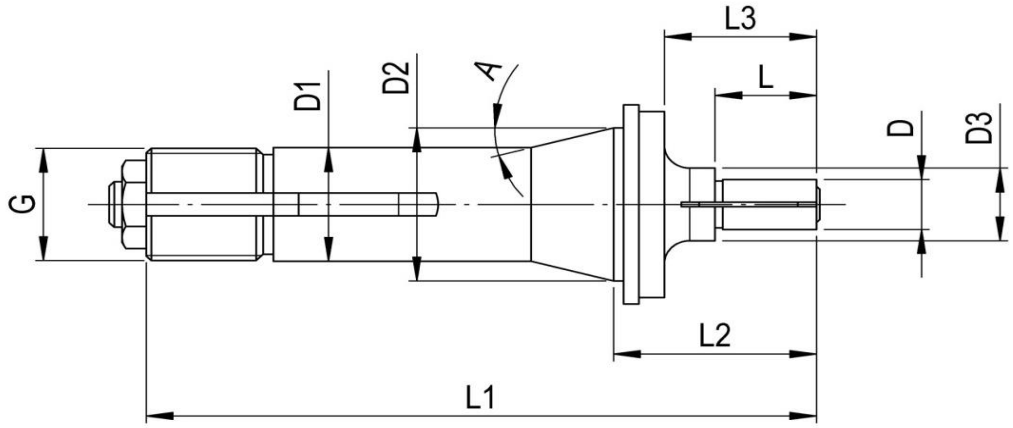

Abmessugen	D1	D2	A	G	
W20SD..	ø20	ø26.3	15°	ø19.7 x 1.666 - 45°/5°	

Fabry Bestell Nr:	Alte-Nr.	D	Stufung	D3	L	L1	L2	L3
W20SD..	84-51300	ø 04.00…05.00	0.5	10	12	103	32	24
		ø 05.50…06.00	0.5	10	15	104	33	25
		ø 06.50…08.00	0.5	12	15	104	33	25
		ø 08.50…10.00	0.5	14	15	104	33	25
		ø 10.50…13.00	0.5	16	20	109	38	30
		ø 13.50…17.00	0.5	20	25	114	43	35
		ø 17.50…21.00	0.5	24	25	114	43	35
		ø 21.50…25.00	0.5	28	35	124	53	45
		ø 25.50…31.00	0.5	-	45	124	53	-
Lieferbare Varianten		D						
W20SD..	84-51300	ø 04.00…31.00	0.01					

Für grössere Mengen und für andere Ausführungen kontaktieren Sie bitte unseren Verkauf
Tel: +41 61 935 93 00, verkauf@fabry.ch, www.fabry.ch

Copyright © Fabry AG, Wittnau

Spezifikation
Spannzangen

FABRY AG
SPANNZANGEN-TECHNOLOGIE
CNC-Bearbeitung Drehen Fräsen Schleifen

Einsätze

original Fabry

Einheitsnummer -

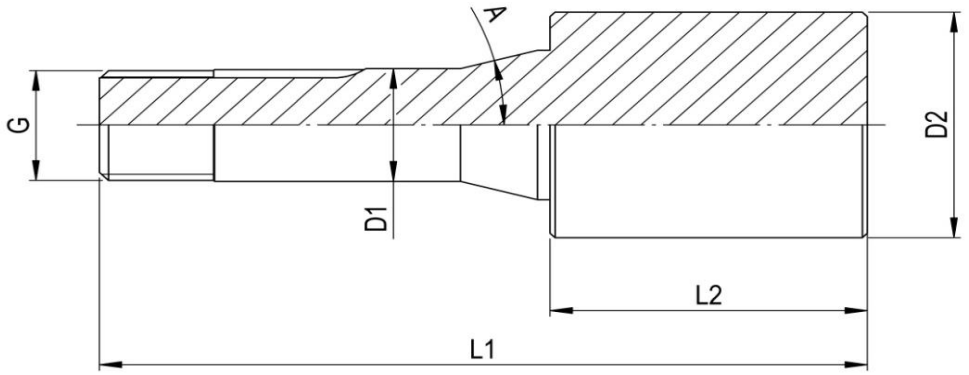

Abmessugen	D1	A	G	
W10E	ø10	15°	ø9.83 x 0.833 - 45°/5°	
W12E	ø12	15°	ø11.75 x 1.25 - 45°/5°	
W15E	ø15	15°	ø14.75 x 1.25 - 45°/5°	
W20E	ø20	15°	ø19.7 x 1.667 - 45°/5°	
W25E	ø25	15°	ø24.7 x 1.693 - 45°/5°	

Fabry Bestell Nr:	SV-Nr.	Bohrung Form	L1	L2	D2	Bemerkungen
W10E…ZL…	83-50001	ø 14.20 x 40.00				
		ø 14.20 x 80.00				
		ø 20.00 x 40.00				
		ø 25.00 x 40.00				
		ø 30.00 x 40.00				
		ø 40.00 x 40.00				
		ø 50.00 x 40.00				
W12E…ZL…	83-50003	ø 20.00 x 40.00				
		ø 20.00 x 100.00				
		ø 25.00 x 40.00				
		ø 25.00 x 100.00				
		ø 30.00 x 40.00				
		ø 30.00 x 100.00				
		ø 40.00 x 40.00				
		ø 40.00 x 100.00				
		ø 50.00 x 13.00				
		ø 50.00 x 40.00				
		ø 60.00 x 40.00				
		ø 70.00 x 25.00				
		ø 75.00 x 25.00				
W15E…ZL…	83-50005	ø 20.00 x 50.00				
Tel: +41 61 935 93 00, verkauf@fabry.ch,		ø 20.00 x 100.00				
		ø 30.00 x 50.00				
		ø 30.00 x 100.00				

W20E…ZL…	83-50007	ø 30.00 x 50.00				
		ø 30.00 x 100.00				
		ø 30.00 x 150.00				
		ø 30.00 x 200.00				
		ø 30.00 x 300.00				
		ø 35.00 x 50.00				
		ø 35.00 x 100.00				
		ø 35.00 x 150.00				
		ø 35.00 x 200.00				
		ø 40.00 x 50.00				
		ø 40.00 x 100.00				
		ø 40.00 x 150.00				
		ø 40.00 x 200.00				
		ø 40.00 x 300.00				
		ø 50.00 x 50.00				
		ø 50.00 x 100.00				
		ø 60.00 x 50.00				
		ø 60.00 x 100.00				
		ø 60.00 x 120.00				
		ø 60.00 x 150.00				
		ø 70.00 x 100.00				
		ø 80.00 x 50.00				
		ø 80.00 x 100.00				
		ø 100.00 x 30.00				
		ø 100.00 x 40.00				
		ø 100.00 x 50.00				
		ø 100.00 x 70.00				
		ø 100.00 x 100.00				
W25E…ZL…	83-50009	ø 40.00 x 50.00				
		ø 40.00 x 100.00				
		ø 50.00 x 50.00				
		ø 50.00 x 100.00				
		ø 60.00 x 50.00				
		ø 60.00 x 100.00				
		ø 60.00 x 150.00				
		ø 70.00 x 50.00				
		ø 70.00 x 100.00				
		ø 80.00 x 50.00				
		ø 80.00 x 100.00				
		ø 100.00 x 50.00				
		ø 100.00 x 100.00				

Für grössere Mengen und für andere Ausführungen kontaktieren Sie bitte unseren Verkauf
Tel: +41 61 935 93 00, Fax: +41 61 935 93 05, verkauf@fabry.ch, www.fabry.ch

Copyright © Fabry AG, Wittnau

Spezifikation
Spreizdorne

FABRY AG
SPANNZANGEN-TECHNOLOGIE
CNC-Bearbeitung Drehen Fräsen Schleifen

Spreizdorne Typ W25

Einheitsnummer -

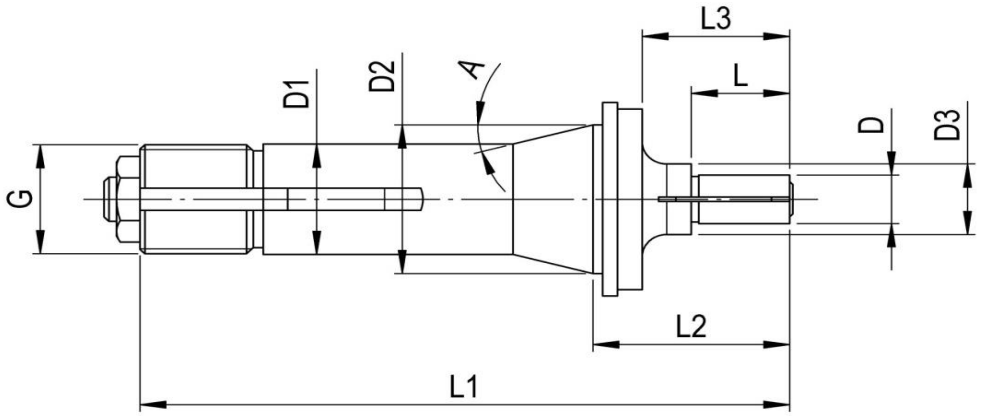

Abmessugen	D1	D2	A	G
W25SD..	ø25	ø33.7	15°	ø24.7x1.693 - 45°/5°

Fabry Bestell Nr:	Alte-Nr.	D	Stufung	D3	L	L1	L2	L3
W25SD..	84-52300	ø 04.00…05.00	0.5	10	12	126	34	24
		ø 05.50…06.00	0.5	122	15	127	35	25
		ø 06.50…08.00	0.5	16	15	127	35	25
		ø 08.50…10.00	0.5	16	15	127	35	25
		ø 10.50…13.00	0.5	16	20	132	40	30
		ø 13.50…17.00	0.5	20	25	137	45	35
		ø 17.50…21.00	0.5	24	30	142	50	40
		ø 21.50…25.00	0.5	28	35	147	55	45
		ø 25.50…29.00	0.5	32	40	152	60	50
		ø 29.50…33.00	0.5	36	45	152	60	50
		ø 33.50…39.00	0.5	-	50	153	61	-
		ø 39.50…41.00	0.5	-	50	153	61	-
Lieferbare Varianten		D						
W25SD..	84-52300	ø 04.00…41.00	0.01					

Für grössere Mengen und für andere Ausführungen kontaktieren Sie bitte unseren Verkauf
Tel: +41 61 935 93 00, verkauf@fabry.ch, www.fabry.ch

Copyright © Fabry AG, Wittnau

Spezifikation
Spannzangen

FABRY AG
SPANNZANGEN-TECHNOLOGIE
CNC-Bearbeitung Drehen Fräsen Schleifen

Einsätze W10 verdickt

Einheitsnummer -

SWISS MADE

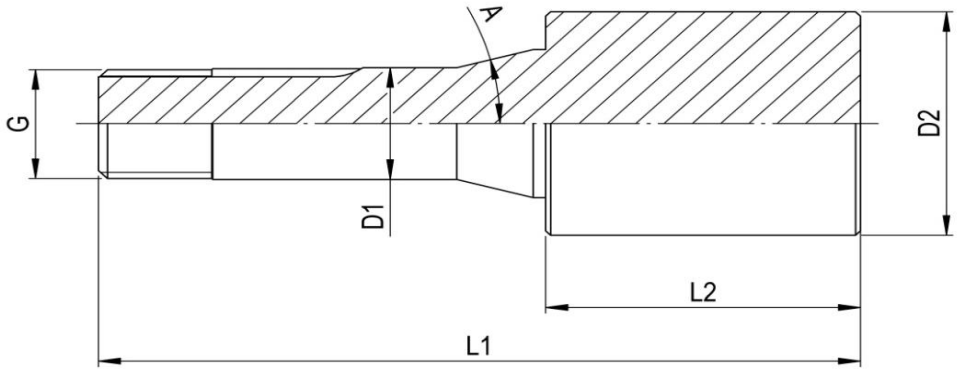

Abmessugen	D1	A	G	
W10E	ø10	15°	ø9.83 x 0.833 - 45°/5°	

Fabry Bestell Nr:	Alte-Nr.	Bohrung Form	L1	L2	D2	Bemerkungen
W10E…ZL…	83-50001	ø 14.20 x 40.00	**82.5**	**40**	**14.2**	
		ø 14.20 x 80.00	**122.5**	**80**	**14.2**	
		ø 20.00 x 40.00	**82.5**	**40**	**20**	
		ø 25.00 x 40.00	**82.5**	**40**	**25**	
		ø 30.00 x 40.00	**82.5**	**40**	**30**	
		ø 40.00 x 40.00	**82.5**	**40**	**40**	
		ø 50.00 x 40.00	**82.5**	**40**	**50**	

Für grössere Mengen und für andere Ausführungen kontaktieren Sie bitte unseren Verkauf
Tel: +41 61 935 93 00, verkauf@fabry.ch, www.fabry.ch

Copyright © Fabry AG, Wittnau

Spezifikation
Spannzangen

FABRY AG
SPANNZANGEN-TECHNOLOGIE
CNC-Bearbeitung Drehen Fräsen Schleifen

Einsätze W12 / W15 / W20 / W25

Einheitsnummer -

SWISS MADE

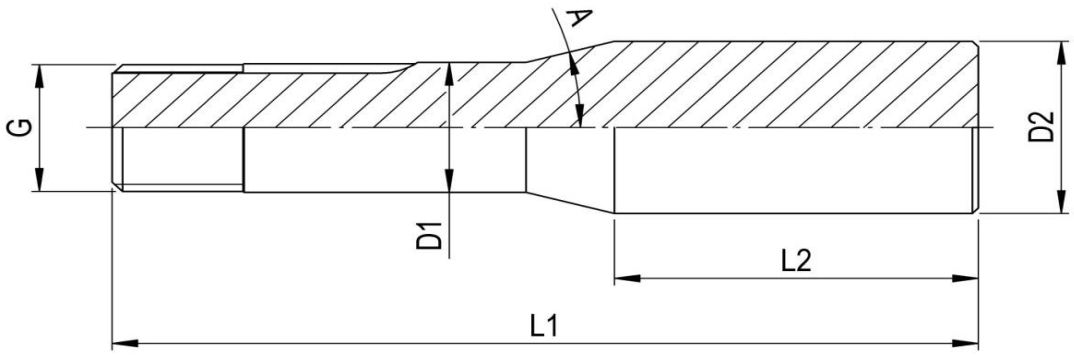

Abmessugen	D1	A	G	
W12E	ø12	15°	ø11.75 x 1.25 - 45°/5°	
W15E	ø15	15°	ø14.75 x 1.25 - 45°/5°	
W20E	ø20	15°	ø19.7 x 1.667 - 45°/5°	
W25E	ø25	15°	ø24.7 x 1.693 - 45°/5°	

Fabry Bestell Nr:	Alte-Nr.	Bohrung Form	L1	L2	D2	Bemerkungen
W12E…ZL…	83-50002	ø 16.20 x 40.00	**84.30**	**40.00**	**16.20**	
		ø 16.20 x 100.00	**144.3**	**100.00**	**16.20**	
W15E…ZL…	83-50004	ø 20.00 x 50.00	**106.3**	**50.00**	**20.00**	
		ø 20.00 x 100.00	**156.3**	**100.00**	**20.00**	
W20E…ZL…	83-50006	ø 26.30 x 200.00	**256.3**	**200.00**	**26.30**	
		ø 26.50 x 100.00	**170.6**	**100.00**	**26.50**	
		ø 26.50 x 150.00	**226.6**	**150.00**	**26.50**	
		ø 26.50 x 20.00	**91**	**20.00**	**26.50**	
		ø 26.50 x 50.00	**120.6**	**50.00**	**26.50**	
W25E…ZL…	83-50008	ø 33.90 x 50.00	**144.3**	**50.00**	**33.90**	
		ø 33.90 x 100.00	**194.3**	**100.00**	**33.90**	
		ø 33.90 x 200.00	**294.3**	**200.00**	**33.90**	

Für grössere Mengen und für andere Ausführungen kontaktieren Sie bitte unseren Verkauf
Tel: +41 61 935 93 00, verkauf@fabry.ch, www.fabry.ch

Copyright © Fabry AG, Wittnau

Spezifikation
Spannzangen

FABRY AG
SPANNZANGEN-TECHNOLOGIE
CNC-Bearbeitung Drehen Fräsen Schleifen

Einsätze W12 verdickt

Einheitsnummer -

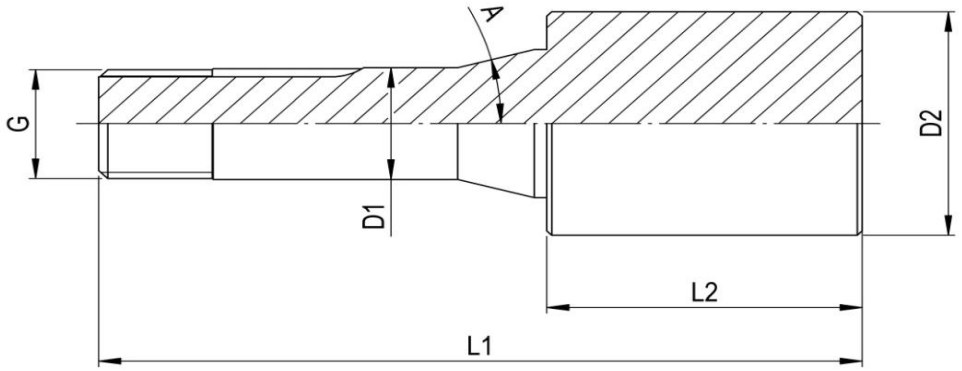

Abmessugen	D1	A	G	
W12E	ø12	15°	ø11.75 x 1.25 - 45°/5°	

Fabry Bestell Nr:	Alte-Nr.	Bohrung Form	L1	L2	D2	Bemerkungen
W12E…ZL…	83-50003	ø 20.00 x 40.00	**84.30**	**40.00**	**20**	
		ø 20.00 x 100.00	**143.3**	**100**	**20**	
		ø 25.00 x 40.00	**84.30**	**40**	**25**	
		ø 25.00 x 100.00	**143.3**	**100**	**25**	
		ø 30.00 x 40.00	**84.30**	**40**	**30**	
		ø 30.00 x 100.00	**143.3**	**100**	**30**	
		ø 40.00 x 40.00	**84.30**	**40**	**40**	
		ø 40.00 x 100.00	**143.3**	**100**	**40**	
		ø 50.00 x 13.00	**56.3**	**13**	**50**	
		ø 50.00 x 40.00	**84.30**	**40**	**50**	
		ø 60.00 x 40.00	**84.30**	**40**	**60**	
		ø 70.00 x 25.00	**68.3**	**25**	**70**	
		ø 75.00 x 25.00	**68.3**	**25**	**75**	

Für grössere Mengen und für andere Ausführungen kontaktieren Sie bitte unseren Verkauf
Tel: +41 61 935 93 00, verkauf@fabry.ch, www.fabry.ch

Copyright © Fabry AG, Wittnau

Spezifikation
Spannzangen

FABRY AG
SPANNZANGEN-TECHNOLOGIE
CNC-Bearbeitung Drehen Fräsen Schleifen

Einsätze W15 verdickt

Einheitsnummer -

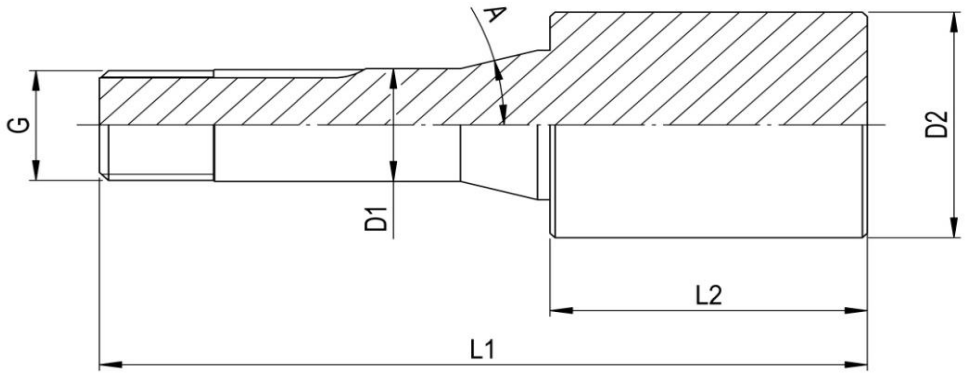

Abmessugen	D1	A	G	
W15E	ø15	15°	ø14.75 x 1.25 - 45°/5°	

Fabry Bestell Nr:	Alte-Nr.	Bohrung Form	L1	L2	D2	Bemerkungen
W15E…ZL…	83-50005	ø 20.00 x 50.00	**106.3**	**50**	**20**	
		ø 20.00 x 100.00	**156.3**	**100**	**20**	
		ø 30.00 x 50.00	**106.3**	**50**	**30**	
		ø 30.00 x 100.00	**156.3**	**100**	**30**	

Für grössere Mengen und für andere Ausführungen kontaktieren Sie bitte unseren Verkauf
Tel: +41 61 935 93 00, verkauf@fabry.ch, www.fabry.ch

Copyright © Fabry AG, Wittnau

Spezifikation
Spannzangen

FABRY AG
SPANNZANGEN-TECHNOLOGIE
CNC-Bearbeitung Drehen Fräsen Schleifen

Einsätze W20 verdickt

Einheitsnummer -

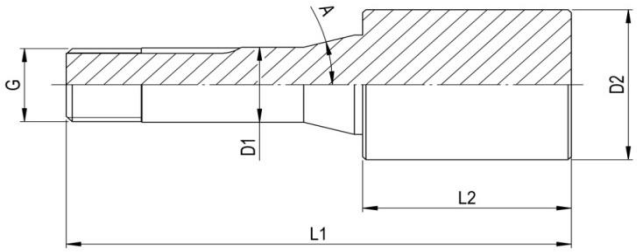

Abmessugen	D1	A	G	
W20E	ø20	15°	ø19.7 x 1.667 - 45°/5°	

Fabry Bestell Nr:	Alte-Nr.	Bohrung Form	L1	L2	D2	Bemerkungen
W20E…ZL…	83-50007	ø 30.00 x 50.00	**120.6**	**50**	**30**	
		ø 30.00 x 100.00	**170.6**	**100**	**30**	
		ø 30.00 x 150.00	**220.6**	**150**	**30**	
		ø 30.00 x 200.00	**270.6**	**200**	**30**	
		ø 30.00 x 300.00	**370.6**	**300**	**30**	
		ø 35.00 x 50.00	**120.6**	**50**	**35**	
		ø 35.00 x 100.00	**170.6**	**100**	**35**	
		ø 35.00 x 150.00	**220.6**	**150**	**35**	
		ø 35.00 x 200.00	**270.6**	**200**	**35**	
		ø 40.00 x 50.00	**120.6**	**50**	**40**	
		ø 40.00 x 100.00	**170.6**	**100**	**40**	
		ø 40.00 x 150.00	**220.6**	**150**	**40**	
		ø 40.00 x 200.00	**270.6**	**200**	**40**	
		ø 40.00 x 300.00	**370.6**	**300**	**40**	
		ø 50.00 x 50.00	**120.6**	**50**	**50**	
		ø 50.00 x 100.00	**170.6**	**100**	**50**	
		ø 60.00 x 50.00	**120.6**	**50**	**60**	
		ø 60.00 x 100.00	**170.6**	**100**	**60**	
		ø 60.00 x 120.00	**190.6**	**120**	**60**	
		ø 60.00 x 150.00	**220.6**	**150**	**60**	
		ø 70.00 x 100.00	**170.6**	**100**	**70**	
		ø 80.00 x 50.00	**120.6**	**50**	**80**	
		ø 80.00 x 100.00	**170.6**	**100**	**80**	
		ø 100.00 x 30.00	**100.6**	**30**	**100**	
		ø 100.00 x 40.00	**110.6**	**40**	**100**	
		ø 100.00 x 50.00	**120.6**	**50**	**100**	
		ø 100.00 x 70.00	**140.6**	**70**	**100**	
		ø 100.00 x 100.00	**170.6**	**100**	**100**	

Tel: +41 61 935 93 00, verkauf@fabry.ch, www.fabry.ch
Tel: +41 61 935 93 00, Fax: +41 61 935 93 05, verkauf@fabry.ch, www.fabry.ch

Copyright © Fabry AG, Wittnau

Spezifikation
Spannzangen

FABRY AG
SPANNZANGEN-TECHNOLOGIE
CNC-Bearbeitung Drehen Fräsen Schleifen

Einsätze W25 verdickt

Einheitsnummer -

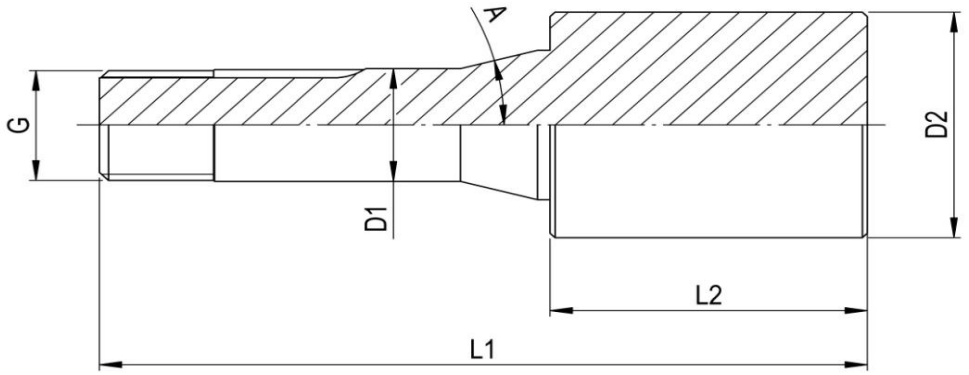

Abmessugen	D1	A	G	
W25E	ø25	15°	ø24.7 x 1.693 - 45°/5°	

Fabry Bestell Nr:	Alte-Nr.	Bohrung Form	L1	L2	D2	Bemerkungen
W25E…ZL…	83-50009	ø 40.00 x 50.00	**144.3**	**50**	**40**	
		ø 40.00 x 100.00	**194.3**	**100**	**40**	
		ø 50.00 x 50.00	**144.3**	**50**	**50**	
		ø 50.00 x 100.00	**194.3**	**100**	**50**	
		ø 60.00 x 50.00	**144.3**	**50**	**60**	
		ø 60.00 x 100.00	**194.3**	**100**	**60**	
		ø 60.00 x 150.00	**244.3**	**150**	**60**	
		ø 70.00 x 50.00	**144.3**	**50**	**70**	
		ø 70.00 x 100.00	**194.3**	**100**	**70**	
		ø 80.00 x 50.00	**144.3**	**50**	**80**	
		ø 80.00 x 100.00	**194.3**	**100**	**80**	
		ø 100.00 x 50.00	**144.3**	**50**	**100**	
		ø 100.00 x 100.00	**194.3**	**100**	**100**	

Für grössere Mengen und für andere Ausführungen kontaktieren Sie bitte unseren Verkauf
Tel: +41 61 935 93 00, verkauf@fabry.ch, www.fabry.ch

Copyright © Fabry AG, Wittnau

Spezifikation
Spannzangen

FABRY AG
SPANNZANGEN-TECHNOLOGIE
CNC-Bearbeitung Drehen Fräsen Schleifen

Einsätze B6 / B8 / B15 / B32

Einheitsnummer -

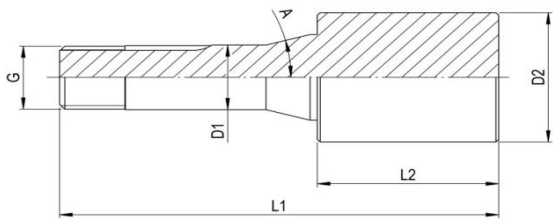

Abmessugen	D1	A	G
B6E	ø6	20°	ø 5.0x0.706 - 55°
B8E	ø8	20°	ø 6.82x0.625 - 55°
B15E	ø15	20°	M13x1
B32E	ø32	20°	ø 29.7x15f - 45°/5°

Fabry Bestell Nr:	Alte-Nr.	Bohrung Form	L1	L2	D2	Bemerkungen
B6E…ZL…	83-10003	ø 10.70 x 40.00	**70.8**	**40**	**10.7**	
		ø 15.00 x 40.00	**70.8**	**40**	**15**	
		ø 20.00 x 40.00	**70.8**	**40**	**20**	
		ø 30.00 x 40.00	**70.8**	**40**	**30**	
B8E…ZL…	83-10005	ø 13.20 x 40.00	**73.8**	**40**	**13.2**	
		ø 13.20 x 75.00	**108.8**	**75**	**13.2**	
		ø 13.20 x 100.00	**133.8**	**100**	**13.2**	
		ø 16.00 x 75.00	**103.8**	**70**	**16**	
		ø 16.00 x 100.00	**133.8**	**100**	**16**	
		ø 20.00 x 20.00	**53.8**	**20**	**20**	
		ø 20.00 x 40.00	**73.8**	**40**	**20**	
		ø 20.00 x 75.00	**108.8**	**75**	**20**	
		ø 20.00 x 100.00	**133.8**	**100**	**20**	
		ø 25.00 x 40.00	**73.8**	**40**	**25**	
		ø 30.00 x 40.00	**73.8**	**40**	**30**	
		ø 40.00 x 40.00	**73.8**	**40**	**40**	
		ø 60.00 x 20.00	**53.8**	**20**	**60**	
B15E…ZL…	83-10007	ø 25.00 x 40.00	**93.5**	**40**	**25**	
		ø 30.00 x 40.00	**93.5**	**40**	**30**	
B32E…ZL…	83-10001	ø 50.00 x 50.00	**152**	**50**	**50**	
		ø 50.00 x 100.00	**202**	**100**	**50**	
		ø 60.00 x 50.00	**152**	**50**	**60**	
		ø 60.00 x 100.00	**202**	**100**	**60**	
		ø 80.00 x 50.00	**152**	**50**	**80**	
		ø 80.00 x 100.00	**202**	**100**	**80**	
		ø100.00 x 50.00	**152**	**50**	**100**	
		ø 100.00 x 100.00	**202**	**100**	**100**	

Tel: +41 61 935 93 00, verkauf@fabry.ch, www.fabry.ch
Tel: +41 61 935 93 00, Fax: +41 61 935 93 05, verkauf@fabry.ch, www.fabry.ch

Copyright © Fabry AG, Wittnau

Spezifikation
Spannzangen

FABRY AG
SPANNZANGEN-TECHNOLOGIE
CNC-Bearbeitung Drehen Fräsen Schleifen

Einsätze P6 / P10 / P16

Einheitsnummer -

SWISS MADE

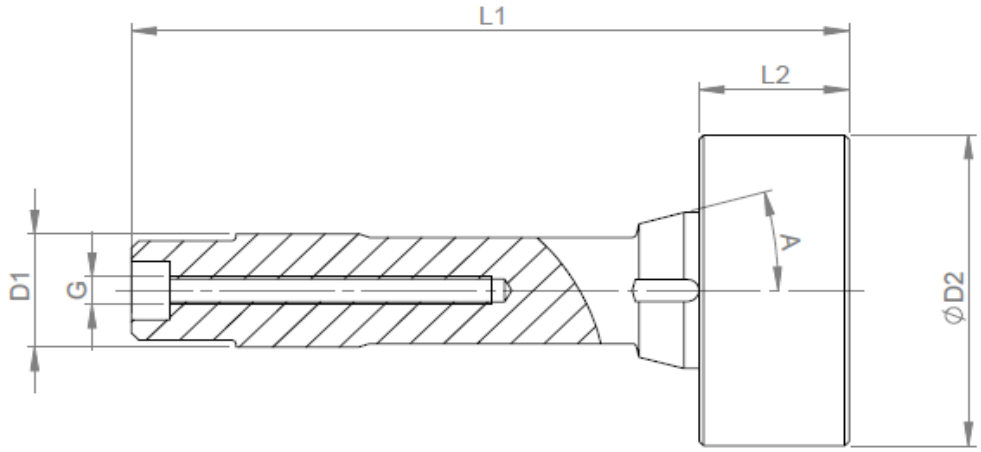

Abmessugen	D1	A	G	
P6E	ø6	15°	M4	
P10E	ø10	15°	M7	
P16E	ø16	15°	M8	

Fabry Bestell Nr:	Alte-Nr.	Bohrung Form	L1	L2	D2	Bemerkungen
P6E…ZL…	83-40003	ø 12.00 x 25.00	**52**	**25**	**12**	
		ø 15.00 x 25.00	**52**	**25**	**15**	
		ø 25.00 x 25.00	**52**	**25**	**25**	
P10E…ZL…	83-40001	ø 14.20 x 20.00	**58**	**20**	**14.2**	
		ø 14.20 x 40.00	**78**	**40**	**14.2**	
		ø 20.00 x 20.00	**58**	**20**	**20**	
		ø 20.00 x 40.00	**78**	**40**	**20**	
		ø 25.00 x 20.00	**58**	**20**	**25**	
		ø 25.00 x 40.00	**78**	**40**	**25**	
		ø 30.00 x 20.00	**58**	**20**	**30**	
		ø 30.00 x 40.00	**78**	**40**	**30**	
		ø 40.00 x 40.00	**78**	**40**	**40**	
		ø 60.00 x 40.00	**78**	**40**	**60**	
P16E…ZL…	83-40006	ø 40.00 x 20.00	**96**	**20**	**40**	
		ø 50.00 x 20.00	**96**	**20**	**50**	

Für grössere Mengen und für andere Ausführungen kontaktieren Sie bitte unseren Verkauf
Tel: +41 61 935 93 00, verkauf@fabry.ch, www.fabry.ch

Copyright © Fabry AG, Wittnau

Reduktion der Rüstzeit

durch das

FABRY - Schnellspannsystem für F - Spannzangen

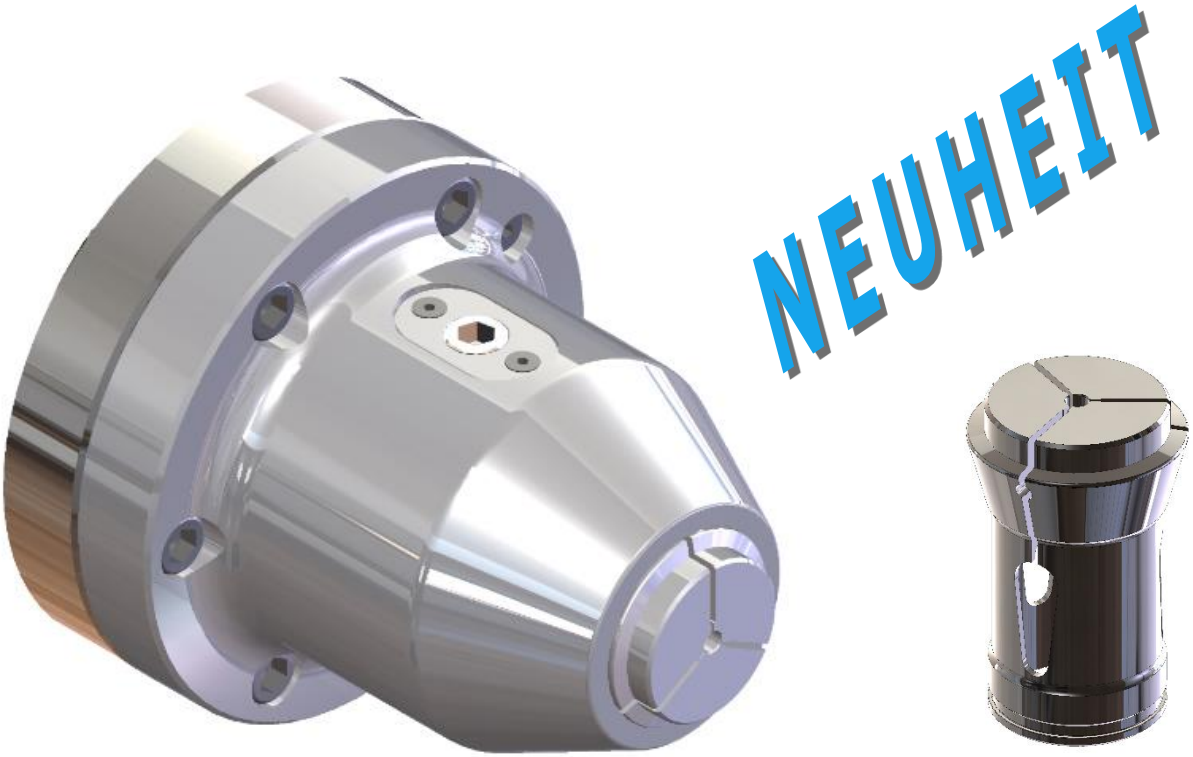

Besondere Merkmale:

- Sekundenschnelle Verriegelung nur durch das Einschieben
- Schnelle Entriegelung durch ¼-Drehung mit dem 6-kt-Schlüssel
- Mit leichter Anpassung ist die Verwendung der Standard F-Spannzangen möglich
- Voller Durchgang der Spannbohrung
- Späneschutz während der Bearbeitung
- Aufnahme-Adapter für andere Spann-Systeme möglich

FABRY AG
SPANNZANGEN-TECHNOLOGIE
CNC-Bearbeitung Drehen Fräsen Schleifen

FABRY AG | CH-5064 Wittnau | Tel. +41 61 935 93 00 | info@fabry.ch | www.fabry.ch

Spezifikation
Zangenanschlag

FABRY AG
SPANNZANGEN-TECHNOLOGIE
CNC-Bearbeitung Drehen Fräsen Schleifen

Spannzangenanschlag mit Kugeln

Diese Vorrichtung ermöglicht auf einfache Weise die Serienherstellung von Teilen in fixer Länge.

Der Anschlagstift ist in der Tiefe verstellbar und kann im Durchmesser angedreht werden.

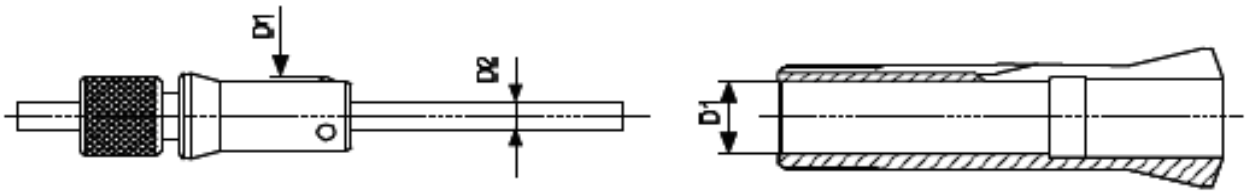

Bestell-Nr.	D1 min. bis max.		D2		Für Spannzangen Typ			
68-99100	3.90 - 4.40		1.2		B8	F6		
68-99101	4.50 - 5.40		1.2			F7		W8/W9
68-99102	5.40 - 6.60		1.5			F7/F8		
68-99103	6.50 - 7.40		2			F9/F10		W10
68-99104	8.00 - 8.80		2.5					W12
68-99105	9.30 - 10.90		2.5		B15	F12/F13/F14/F15		W15
68-99106	12.00 - 13.80		2.5			F16		L20/W16.5
68-99107	13.50 - 15.10		5			F17.46/F18		W20
68-99108	15.00 - 16.80		5		B32			
68-99109	16.40 - 18.20		7		B32	F20/F22/F23.8		
68-99110	16.50 - 19.95		5					W25
68-99111	19.80 - 22.80		7			F25/F26		
68-99112	22.00 - 23.80		7			F27/F28		
68-99113	23.00 - 24.80		7		B32			W30
68-99114	24.60 - 27.80		7			F30/F32		W31.75
68-99115	27.60 - 30.80		7			F34/F35		
68-99116	30.00 - 33.80		7			F38		
68-99117	34.80 - 40.70		10		B45	F42		
68-99118	39.80 - 44.70		10			F48		
68-F58	51.00 - 53.80					F58		
68-F64	54.00 - 57.80					F64		
68-F66	59.00 - 62.80					F66		

Gefederte Auswerfer passend zu den Spannzangenanschlägen sind auf Anfrage erhältlich.

Für grössere Mengen und für andere Ausführungen kontaktieren Sie bitte unseren Verkauf
Tel: +41 61 935 93 00, verkauf@fabry.ch, www.fabry.ch

Copyright © Fabry AG, Wittnau

Spezifikation
Zangenanschlag

FABRY AG
SPANNZANGEN-TECHNOLOGIE
CNC-Bearbeitung Drehen Fräsen Schleifen

Spannzangenanschlag CG

Kompletter Satz auf Aluminiumsockel (blau) in 2 Varianten.
Als Grundausführung für Spannzangen Typ **W 20** und **W 25**.

Reduktionshülsen sind lieferbar für:
Zusatzhülse von W20 auf **F27**
Zusatzhülse von W25 auf **B32**
Zusatzhülse von W25 auf **F38**
Zusatzhülse von W25 auf **F48**

Vorteile sind:
Stabile Fixierung in der Zange (ohne Zangenverzug).

Der Anschlag kann in der Zange bearbeitet werden,
was einen sehr genauen Plan- und Rundlauf gewährleistet.

Auch eine Indexierung des Werkstückes kann eingepasst werden.

Für grössere Mengen und für andere Ausführungen kontaktieren Sie bitte unseren Verkauf
Tel: +41 61 935 93 00, verkauf@fabry.ch, www.fabry.ch

Copyright © Fabry AG, Wittnau

Spezifikation
Zangenanschlag

FABRY AG
SPANNZANGEN-TECHNOLOGIE
CNC-Bearbeitung Drehen Fräsen Schleifen

Spannzangenanschlag Moser

Dieses universelle Anschlagsystem für F-Spannzangen bringt Zeitersparnis und Anschlagsicherheit und erfüllt die Wünsche der praktischen Anwendbarkeit in höchstem Masse.

Präzise Einstell- und Arretiertechnik garantiert die Einhaltung der gewünschten Anschlagmasse. Dadurch werden Ausschuss-Drehteile in diesem Bereich eliminiert.

Sie erhalten das System als Universalset im zweckmässigen Holzkoffer mit sämtlichen, für jeden Spannzangendurchmesser korrekten, Anschlagtellern.

Alle Einzelteile sind separat erhältlich.

Lieferbar in den Ausführungen für:

Spannzangen F32
Spannzangen F35
Spannzangen F38
Spannzangen F48
Spannzangen F66

Für grössere Mengen und für andere Ausführungen kontaktieren Sie bitte unseren Verkauf
Tel: +41 61 935 93 00, verkauf@fabry.ch, www.fabry.ch

Copyright © Fabry AG, Wittnau

Spezifikation

FABRY AG
SPANNZANGEN-TECHNOLOGIE
CNC-Bearbeitung Drehen Fräsen Schleifen

Führungsbüchsen Hartmetall Canon | Serge Meister

	Canon typ A / B / Inter / Tournant							Alésage min.			Alésage max.		
Type	No. Art.	Fournisseurs / Supplier		dimension extérieur / outside				ϕ min. / min. bore			ϕ max. / max. bore		
	Art. Nr.	Hersteller / Proveedor		Aussen Masse / medida de fuera				min. Bohrung / taladro min.			max. Bohrung / taladro max.		
	Meister Swiss	Neukomm	Dünner	ϕ	L	M	ß	d min.	6pans	carré	d max.	6pans	carré
B	600	51.001 / 200		7.0	29.0	6 x 0.5	30°	0.31	1.0	1.0	4.0	3.5	2.5
I	1601	50.001	J 2	7.0	30.0	6 x 0.5	16°	0.31	1.0	1.0	3.5	3.0	2.5
A	451	2.001	1002	9.0	30.0		19°	0.31	1.0	1.0	4.0	3.5	2.5
B	351	150	B201	9.0	50.0	8 x 0.6	30°	0.31	1.0	1.0	5.0	4.5	2.5
B	600S	60.001	B242	9.0	26.0	6 x 0.5	30°	0.31	1.0	1.0	4.5	4.0	3.0
I	1351	51.001 / 200	J 3	9.0	44.0	8 x 0.75	16°	0.31	1.0	1.0	5.0	4.5	3.0
A	453	6.001	1004	11.0	30.0		19°	0.50	1.0	1.0	6.5	5.5	4.5
B	352	5.001		11.0	50.0	10 X 0.6	30°	0.50	1.0	1.0	7.5	6.0	4.0
I	1352	3.001 / 203	J 4	11.0	53.0	10 X 0.8	16°	0.50	1.0	1.0	7.5	6.0	5.0
B	103		B211	12.0	50.0	12 X 1.0	30°	0.50	1.0	1.5	8.0	6.5	5.5
I	1603	53.001	J 5	12.0	50.0	10 X 0.75	16°	0.50	1.0	1.5	7.5	6.0	5.0
T	3400T	113.001 / 10	B300	13.0	41.5	12.5X0.75	15°	0.70	1.0	1.5	8.0	7.0	5.0
T	3300T	207 / 50	B304	14.0	64.0	13 X 0.75	16°	0.70	1.0	1.5	8.0	7.0	5.5
A	203	104.001	1024	16.0	40.0	30°	30°	0.70	1.0	1.5	8.0	7.0	5.5
A	457	9.001	1008	16.0	30.0		19°	0.70	1.5	1.5	10.0	8.0	7.0
B	603		B203	16.0	61.0	15 X 1.0	30°	0.70	1.5	1.5	11.0	9.5	8.0
I	1353	8.001 / 206	J 6 R	16.0	59.0	14 X 1.0	16°	0.70	1.5	1.5	10.5	9.0	7.5
I	1604	54.001 / 103	J 6	16.0	59.0	14 X 1.0	16°	0.70	1.5	1.5	10.5	9.0	7.5
B	353			17.0	61.0	15 X 1.0	30°	1.00	1.5	2.0	12.0	10.0	8.0
B	853	166.001 / 208	B212A	18.0	59.0	16 X 1.0	30°	1.00	1.5	2.0	13.0	11.0	9.0
T	Top 100			18.0	100.0	18 X 1.0	20°	1.00	1.5	3.0	13.0	11.0	9.0
A	204	105.001	1025	20.0	40.0	30°	30°	1.00		2.0	11.0	9.0	7.5
B	104		B208	20.0	55.0	20 X 1.0	30°	1.00	1.5	2.0	13.0	11.0	9.0
T	221T	450.001 / 800	B301	21.0	57.5	18 X 1.0	12°	1.50	2.0	2.0	11.0	9.5	8.0
I	1354	13.001	J 7 A	22.0	68.0	19 X 1.0	16°	1.50	2.0	2.0	16.0	14.0	11.0
T	39001T	39.001	J 7 AR	22.0	68.0	22 X 1.0	16°	1.50	2.0	2.0	18.0	15.0	13.0
A	459	15.001	1010	24.0	42.0		19°	1.50	2.0	2.0	15.0	13.0	10.0
B	605	61.002 / 106	B238	24.0	61.0	24 X 1.0	30°	1.50	2.0	2.0	16.0	14.0	11.0
B	354		B213	25.0	63.0	25 X 1.0	30°	2.00	2.0	3.0	18.0	15.0	13.0
T	3402T	13	B302	27.0	57.5	24 X 1.0	12°	2.00	2.5	3.0	16.0	14.0	11.0
A	460	16.001	1011	28.0	45.0		29°	2.00	2.5	3.0	20.0	17.0	14.0
I	1357	18.001	B260	28.0	81.0	25 X 1.0	30°	2.00	2.5	3.0	21.0	18.0	15.0
T	223T	22.001	B261	28.0	82.0	25 X 1.0	16°	2.00	2.5	3.0	21.0	18.0	15.0
A	205	107.001	1026	30.0	60.0	29°	29°	2.50	2.5	3.0	17.0	14.0	12.0
A	461	17.001	1012	32.0	45.0		19°	2.50	3.0	3.0	22.0	19.0	15.0
B	355	110	B214	32.0	71.0	32 X 1.0	30°	2.50	2.5	3.0	22.0	19.0	15.0
A	206	108.001	1027	34.0	60.0	29°	29°	2.50	3.0	3.0	22.0	19.0	15.0
T	227T	451.001 / 227	B227	34.0	87.5	34 X 1.0	10°	2.50	3.0	4.0	25.0	22.0	18.0
T	Top 200	Top 200		34.0	150.0	32 X 1.5	20°	3.00	3.0	4.0	26.0	22.0	18.0
A	462	20.001	1013	38.0	45.0		19°	3.00	3.0	4.0	28.0	24.0	19.0
A	463	21.001	1030	38.0	60.0		19°	3.00	3.0	4.0	28.0	24.0	19.0
B	105	61.001	B207	40.0	71.0	40 X 1.0	30°	3.00	3.0	4.0	30.0	26.0	20.0
B	854	172.001	B207 A	40.0	72.0	36 X 1.0	30°	3.00	4.0	4.0	26.0	22.0	20.0
A	207	110.001	1028	42.0	72.0	29°	29°	3.00	4.0	4.0	26.0	22.0	20.0
A	465	29.001	1032	42.0	60.0		19°	3.00	4.0	4.0	28.0	24.0	20.0
T	229T	28.001 / 229	J 9	42.0	82.0	40 X 1.0	16°	4.00	4.0	4.0	32.0	26.0	20.0
I	1355	27.001	J 10	44.0	87.0	40 X 1.0	20°	4.00	4.0	4.0	32.0	26.0	20.0
A	464	30.001	1031	46.0	60.0		19°	4.00	4.0	4.0	32.0	26.0	20.0
A	208	111.001	1029	48.0	72.0	29°	29°	4.00	4.0	4.0	28.0	26.0	18.0

Für grössere Mengen und für andere Ausführungen kontaktieren Sie bitte unseren Verkauf
Tel: +41 61 935 93 00, verkauf@fabry.ch, www.fabry.ch

Copyright © Fabry AG, Wittnau

Spezifikation
Vorschubzangen

FABRY AG
SPANNZANGEN-TECHNOLOGIE
CNC-Bearbeitung Drehen Fräsen Schleifen

Vorschubzangen

Einheitsnummer -

SWISS MADE

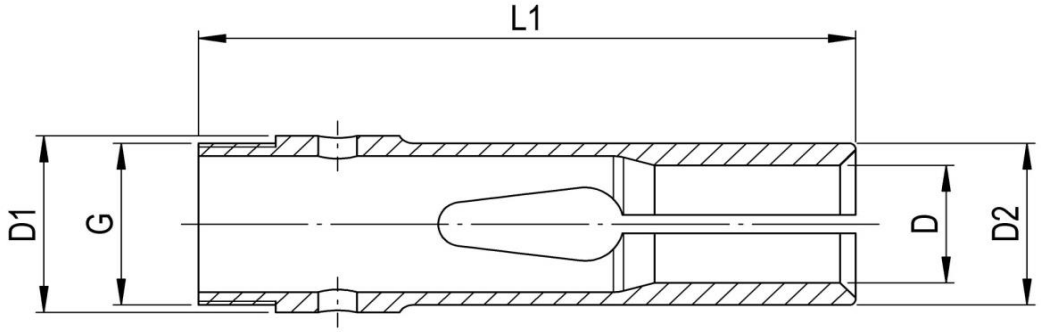

Faby

Best. Nr:	Alte-Nr.	D1	Bohrung Form	Stufung	D2	L1	G
A17.9D..	71-00335	17.9	ø 03.00…14.00	0.5	17.5	70	M16x0.75
	71-00213	17.9	Zangen-Körper		17.5	70	M16x0.75
A18D..	**71-00166**	18	Restposten	0.5	16	70	M16x1 links
A22.8D..	**71-01922**	22.8	ø 04.00…17.00	0.5	20.5	98	M20x0.75
	71-02011	22.8	Zangen-Körper		20.5	98	M20x0.75
A24D..	**71-00171**	24	Restposten	0.5	22	85	M22x1 links
A30D..	**71-00181**	30	Restposten	0.5	29	95	M28x1 links
A31D..	**7100176**	31	Restposten	0.5	29	90	M29x1 links
A32.4D..	**71-00177**	32.4	Restposten	0.5	30	154	M30x1 links
A42D…	**71-00184**	42	Restposten	0.5	40	116	M40x1 links
A56D..	**71-00187**	56	Restposten	0.5	54	136	M50x1 links
A60D..	**71-00230**	60	Restposten	0.5	58	140	M58x1 links

Für grössere Mengen und für andere Ausführungen kontaktieren Sie bitte unseren Verkauf
Tel: +41 61 935 93 00, verkauf@fabry.ch, www.fabry.ch

Copyright © Fabry AG, Wittnau

Spezifikation
Zangen für
Stangenlader

FABRY AG
SPANNZANGEN-TECHNOLOGIE
CNC-Bearbeitung Drehen Fräsen Schleifen

Serie 9100 - 9110

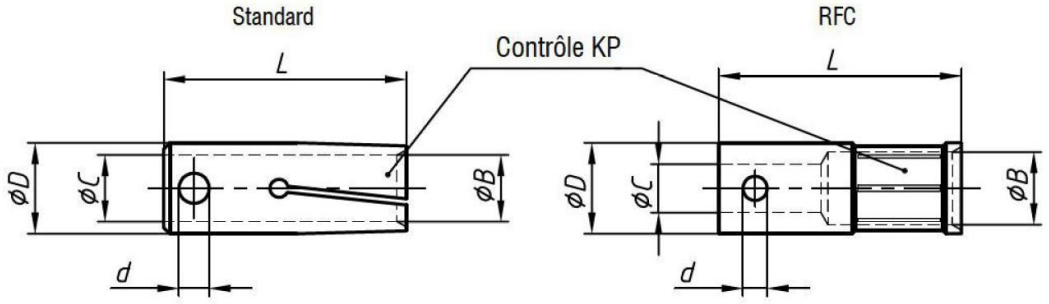

FMB - TRAUB - HAGENUK - IEMCA - ROBOBAR - LNS - SAMECA
MINISPRINT - MINITURBO

No de cde Bestell Nr Order Nr	Ø D mm	Standard Alésage Bohrung Bore Ø B mm	RFC Alésage Bohrung Bore Ø B mm	Ecarts Abstand Distance mm	Ø C mm	L mm	d
9100.0000	7	2 - 5,5	—	0,10 - 0,10	M5	37	-
9100.0001	7	—	5,6 - 6	0,10 - 0,10	M5	37	-
9101.0000	10	3 - 8	—	0,10 - 0,10	7	40	2 x Ø 4
9101.0001	10	—	8,1 - 8,5	0,10 - 0,10	7	40	2 x Ø 4
9102.0000	12	4 - 10	—	0,10 - 0,10	8	40	2 x Ø 4
9102.0001	12	—	10,1 - 10,5	0,10 - 0,10	8	40	2 x Ø 4
9103.0000	15	7 - 13	—	0,10 - 0,10	11	40	2 x Ø 6
9103.0001	15	—	13,1 - 13,5	0,10 - 0,10	11	40	2 x Ø 6
9104.0000	16	8 - 14	—	0,10 - 0,10	11	40	2 x Ø 6
9104.0001	16	—	14,1 - 14,5	0,10 - 0,10	11	40	2 x Ø 6
9105.0000	18	8 - 15,5	—	0,10 - 0,10	11	40	2 x Ø 6
9105.0001	18	—	15,6 - 16	0,10 - 0,10	11	40	2 x Ø 6
9106.0000	20	10 - 17,5	—	0,10 - 0,10	14	65	2 x Ø 8
9106.0001	20	—	17,6 - 18	0,10 - 0,10	14	65	2 x Ø 8
9107.0000	25	15 - 22,5	—	0,50 - 0,50	20	65	2 x Ø 8
9107.0001	25	—	22,6 - 23	0,50 - 0,50	20	65	2 x Ø 8
9108.0000	30	20 - 27,5	—	0,50 - 0,50	20	65	2 x Ø 8
9108.0001	30	—	27,6 - 28	0,50 - 0,50	20	65	2 x Ø 8
9109.0000	32	20 - 29	—	0,50 - 0,50	20	65	2 x Ø 8
9109.0001	32	—	29,1 - 30	0,50 - 0,50	20	65	2 x Ø 8
9110.0000	34	20 - 31	—	0,50 - 0,50	20	90	2 x M6
9110.0001	34	—	31,1 - 32	0,50 - 0,50	20	90	2 x M6
9111.0000	36	20 - 33	—	0,50 - 0,50	20	90	2 x M8
9111.0001	36	—	33,1 - 34	0,50 - 0,50	20	90	2 x M8
9112.0000	38	20 - 35	—	0,50 - 0,50	20	90	2 x M8
9112.0001	38	—	35,1 - 36	0,50 - 0,50	20	90	2 x M8
9113.0000	40	20 - 37	—	0,50 - 0,50	20	90	2 x M8
9113.0001	40	—	37,1 - 38	0,50 - 0,50	20	90	2 x M8
9114.0000	42	20 - 39	—	0,50 - 0,50	20	90	2 x M8
9114.0001	42	—	39,1 - 40	0,50 - 0,50	20	90	2 x M8

Für grössere Mengen und für andere Ausführungen kontaktieren Sie bitte unseren Verkauf
Tel: +41 61 935 93 00, verkauf@fabry.ch, www.fabry.ch

Copyright © Fabry AG, Wittnau

Spezifikation
Zangen für
Stangenlader

FABRY AG
SPANNZANGEN-TECHNOLOGIE
CNC-Bearbeitung Drehen Fräsen Schleifen

Serie 9110 - 9120

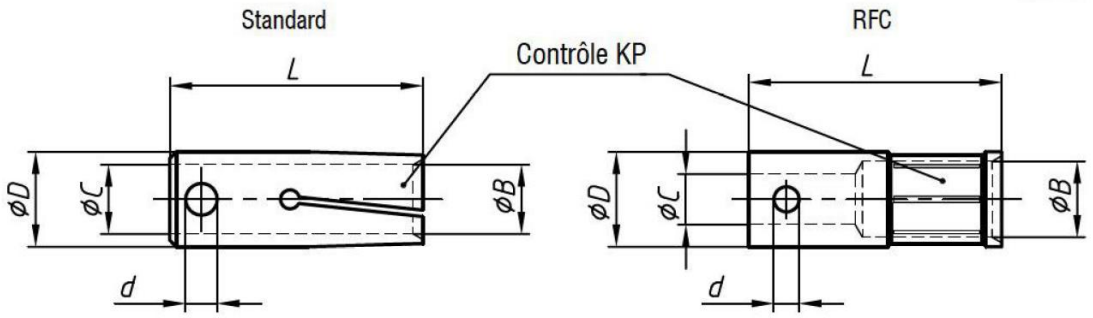

FMB - TRAUB - HAGENUK - IEMCA - ROBOBAR - LNS - SAMECA
MINISPRINT - MINITURBO

Dimensions spéciales
Spezial Ausmass
Special sizes

No de cde Bestell Nr Order Nr	Ø D mm	Standard Alésage Bohrung Bore Ø B mm	RFC Alésage Bohrung Bore Ø B mm	Ecarts Abstand mm Distance	Ø C mm	L mm	d
9115.0000	5	1,5 - 4	———	0,10 - 0,10	M4	37	-
9117.0000	13	4 - 11	———	0,50 - 0,50	8	40	2 x Ø 4
9117.0001	13	———	11,1 - 11,5	0,50 - 0,50	8	40	2 x Ø 4
9118.0000	14	5 - 12	———	0,50 - 0,50	8	40	2 x Ø 4
9118.0001	14	———	12,1 - 12,5	0,50 - 0,50	8	40	2 x Ø 4
9119.0000	17	8 - 15	———	0,50 - 0,50	11	40	2 x Ø 6
9119.0001	17	———	15,1 - 15,5	0,50 - 0,50	11	40	2 x Ø 6
9120.0000	19	8 - 16,5	———	0,50 - 0,50	11	40	2 x Ø 6
9120.0001	19	———	16,6 - 17	0,50 - 0,50	11	40	2 x Ø 6
9121.0000	21	12 - 18,5	———	0,50 - 0,50	14	65	2 x Ø 8
9121.0001	21	———	18,6 - 19	0,50 - 0,50	14	65	2 x Ø 8
9122.0000	22	15 - 19,5	———	0,50 - 0,50	14	65	2 x Ø 8
9122.0001	22	———	19,6 - 20	0,50 - 0,50	14	65	2 x Ø 8
9123.0000	23	15 - 20,5	———	0,50 - 0,50	14	65	2 x Ø 8
9123.0001	23	———	20,6 - 21	0,50 - 0,50	14	65	2 x Ø 8
9124.0000	24	15 - 21,5	———	0,50 - 0,50	14	65	2 x Ø 8
9124.0001	24	———	21,6 - 22	0,50 - 0,50	14	65	2 x Ø 8
9125.0000	26	20 - 23,5	———	0,50 - 0,50	20	65	2 x Ø 8
9125.0001	26	———	23,6 - 24	0,50 - 0,50	20	65	2 x Ø 8
9126.0000	27	20 - 24,5	———	0,50 - 0,50	20	65	2 x Ø 8
9126.0001	27	———	24,6 - 25	0,50 - 0,50	20	65	2 x Ø 8
9127.0000	28	20 - 25,5	———	0,50 - 0,50	20	65	2 x Ø 8
9127.0001	28	———	25,6 - 26	0,50 - 0,50	20	65	2 x Ø 8

Für grössere Mengen und für andere Ausführungen kontaktieren Sie bitte unseren Verkauf
Tel: +41 61 935 93 00, verkauf@fabry.ch, www.fabry.ch

Copyright © Fabry AG, Wittnau

Spezifikation
Zangen für
Stangenlader

FABRY AG
SPANNZANGEN-TECHNOLOGIE
CNC-Bearbeitung Drehen Fräsen Schleifen

Serie 9150 - 9160

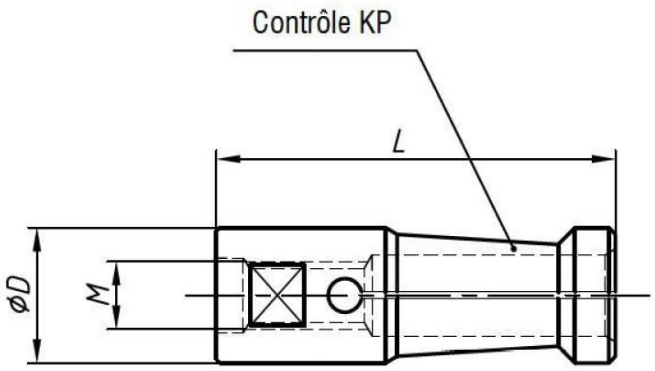

IEMCA AS / CS

No de cde Bestell Nr Order Nr	Ø D mm	L mm	M mm
9151.0000	5,5	37	M4 x 0,5
9152.0000	7	40	M5 x 0,5
9153.0000	7,5	40	M5 x 0,5
9155.0000	10	40	M6 x 0,75
9156.0000	12	42	M7 x 0,75
9157.0000	15	42	M8 x 1
9158.0000	16	42	M8 x 1
9160.0000	20	59	M10 x 1
9163.0000	27	59	M10 x 1

Für grössere Mengen und für andere Ausführungen kontaktieren Sie bitte unseren Verkauf
Tel: +41 61 935 93 00, verkauf@fabry.ch, www.fabry.ch

Copyright © Fabry AG, Wittnau

FABRY AG
SPANNZANGEN-TECHNOLOGIE
CNC-Bearbeitung Drehen Fräsen Schleifen

Werkzeugspannung REGO-FIX

Vertretung gesamtes Sortiment

siehe auch

www.rego-fix.com

Für grössere Mengen und für andere Ausführungen kontaktieren Sie bitte unseren Verkauf
Tel: +41 61 935 93 00, verkauf@fabry.ch, www.fabry.ch

Copyright © Fabry AG, Wittnau

FABRY AG
SPANNZANGEN-TECHNOLOGIE
CNC-Bearbeitung Drehen Fräsen Schleifen

Werkzeugspannung Schaublin SA

Vertretung gesamtes Sortiment

RBC BEARINGS SCHAUBLIN

siehe auch

www.schaublin.ch

Copyright © Fabry AG, Wittnau

Spezifikation
Drehbankspitzen

FABRY AG
SPANNZANGEN-TECHNOLOGIE
CNC-Bearbeitung Drehen Fräsen Schleifen

Drehbankspitzen mit auswechselbaren Einsätzen

Die verschiedenen Spitzenaufnehmer sind mit einem selbsthemmenden 2° - Konus gefertigt, so dass sämtliche Einsatzspitzen gegenseitig auswechselbar sind.

Der Mitnehmerflansch Typ VMF-16 kann auf die Zangeneinsätze und auf feste Spitzenaufnehmer montiert werden und mittels Drehherz ist dieses Werkzeug sehr nützlich für Dreharbeiten, die zwischen den Spitzen ausgeführt werden.

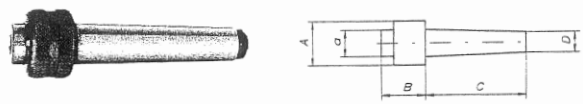

Rotierende Spitzenaufnehmer mit Morse - Schaft

Typ	Best.-Nr.	A	a	B	C	D
RS / MK 1	**7910.01000**	25	14	25,5	53,5	MK 1
RS / MK 2	**7910.02000**	30	18	28,0	64,0	MK 2
RS / MK 3	**7910.03000**	40	24	36,0	81,0	MK 3

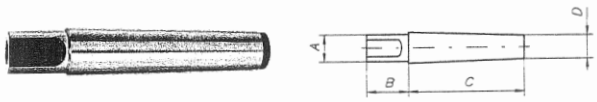

Feste Spitzenaufnehmer mit Morse - Schaft

Typ	Best.-Nr.	A		B	C	D
FS / MK 1	**7920.01000**	16		14,5	53,5	MK 1
FS / MK 2	**7920.02000**	16		24,0	64,0	MK 2
FS / MK 3	**7920.03000**	16		29,0	80,0	MK 3

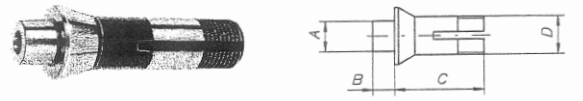

Zangeneinsatz - Spitzenaufnehmer für Drehbänke

Typ	Best.-Nr.	A		B	C	D
FS / W 12	**7930.12000**	16		11	44,0	W-12
FS / W 20	**7930.20000**	16		11	70,o	W-20
FS / W 25	**7930.25000**	16		11	95,0	W-25

Spitzenauswerfer - Schlüssel

Typ	Best.-Nr.				C	D
SAS-9	**7991.00000**				110,0	25

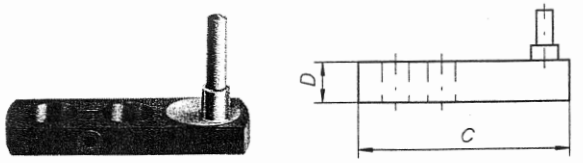

Verstellbarer Mitnehmerflansch, passend auf alle Spitzenaufnehmer FS/MK und FS/W

Typ	Best.-Nr.				C	D
VMF-16	**7992.00000**				78	16

Für grössere Mengen und für andere Ausführungen kontaktieren Sie bitte unseren Verkauf
Tel: +41 61 935 93 00, verkauf@fabry.ch, www.fabry.ch

Copyright © Fabry AG, Wittnau

Spezifikation
Drehbankspitzen

FABRY AG
SPANNZANGEN-TECHNOLOGIE
CNC-Bearbeitung Drehen Fräsen Schleifen

Auswechselbare Einsatzspitzen

Auswechselbare Einsatzspitzen passend zu allen Spitzenaufnehmern - Konus 2°

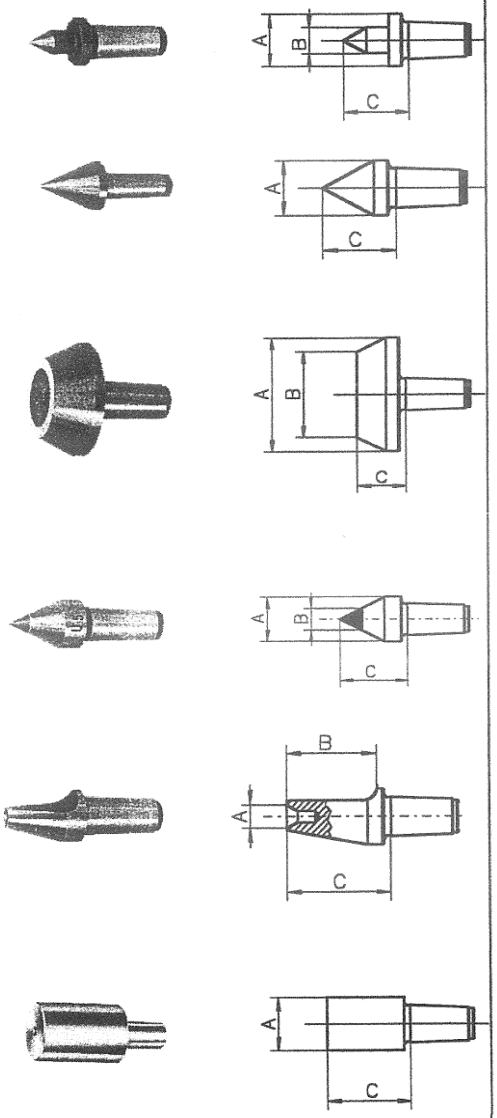

Einsatzspitzen 60°

Bezeichnung	A	B	C
AZ / L 4	12.0	4	15
AZ / L 6	12.0	6	15
AZ / L 12	12.0	--	15
AZ / L 15	15.0	--	18
ZS / R 16	16.5	9	11
ZS / R 18	18.5	11	11
ZS / R 20	20.5	13	11
ZS / R 22	22.5	15	11
ZS / R 24	24,5	17	11
ZS / R 26	26.5	19	11
ZS / R 28	28.5	21	11
ZS / R 30	30.5	23	11
ZS / R 35	35.5	26	12
ZS / R 40	40.0	31	12
ZS / R 45	45.0	36	12
ZS / R 50	50.0	41	12
ZS / R 55	55.0	46	12
ZS / R 60	60.0	51	12
mit HM-Spitze			
AZ / U 6	12.0	6	16
mit Innenzentrum 60°			
IZ / T 0,5	0.5	15	19
IZ / T 1	1.0	15	19
IZ / T 2	2.0	15	19
IZ / T 3	3.0	15	19
IZ / T 4	4.0	15	19
IZ / T 5	5.0	15	19
IZ / T 10	10.0	15	19
IZ / T 15	15.0	15	19
SR / 12 x 19 *	12.0	--	19
SR / 30 x 22 *	30.0	--	22

* Rohling ungehärtet, Werkstoff 100 Cr 6, Konus geschliffen

Für grössere Mengen und für andere Ausführungen kontaktieren Sie bitte unseren Verkauf
Tel: +41 61 935 93 00, verkauf@fabry.ch, www.fabry.ch

Copyright © Fabry AG, Wittnau

Spezifikation

FABRY AG
SPANNZANGEN-TECHNOLOGIE
CNC-Bearbeitung Drehen Fräsen Schleifen

Schnellspannhalter

SHG – mit Aussengewinde

Masstabelle

Zugspannzange	H *	Ø	Nut	TK Ø
W12 | 318E	70	70	10.2	60 / M8
W20 | 349E	100 + 40	100	11	85 / M10
W25 | 364E	125 + 40	100	11	85 / M10

Spannbereich

Ø Zugspannzangen	Ø Glockenzangen	Ø Ringfutter	Ø Spreizdorne
0.3-12.5	22-70	49.2	4-18
0.3-23.0	24-124	75	4-31
0.3-29.0	40-132	96	4-41
(Seiten 33-36)	(Seiten 39-40)	(Seiten 41-42)	

Typ	Art. Nr.
SHG 12	4.12.000S
SHG 20	4.20.000S
SHG 25	4.25.000S

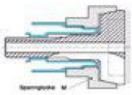

Spannglocke
Außenspannung
(Schaublin 42.1-42.3)

Spreizdorn mit
Spannmutter
(Schaublin 57.1-57.2)

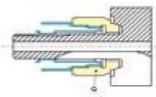

Spreizring
Innenspannung
(Schaublin 46.1-46.2)

Technische Daten

- Korrosionsschutz mit Vergütung des Spannzangenhalters durch Gasnitrieren mit nachträglicher Oxidation

Optionen

- Pneumatische / hydraulische Betätigung siehe Seiten 19 + 20
- Tiefenanschlag siehe Seite 43
- Spannglocke / Spreizring für SHG
- Zugspannzangen Schaublin ab Seite 33

SH

Masstabelle

Zugspannzange	H *	Ø	Nut	TK Ø
B8 | 302E	60	65	10.2	55 / M8
W10 | 314E	60	65	10.2	55 / M8
W12 | 318E	70	70	10.2	60 / M8
W15 | 3213E	98	78	11	–
W20 | 349E	100 + 40	100	11	85 / M10
W25 | 364E	125 + 40	100	11	85 / M10
B32 | 3713E	125	115	11	97 / M10

Spannbereich

Ø Zugspannzangen	Notfall-Spreizdorn
0.3-10	–
0.3-10	–
0.3-12.5	10-45
0.3-16	–
0.3-23	10-50
0.3-29	15-90
0.3-32	–
(Seiten 33-38)	(Schaublin Seiten 65 + 66)

Typ	Art. Nr.
SB 8	3.08.000S
SH 10	3.10.000S
SH 12	3.12.000S
SH 15	3.15.000
SH 20	3.20.000S
SH 25	3.25.000S
SB 32	3.32.000S

Technische Daten / Optionen

- Siehe oben

Für grössere Mengen und für andere Ausführungen kontaktieren Sie bitte unseren Verkauf
Tel: +41 61 935 93 00, verkauf@fabry.ch, www.fabry.ch

Copyright © Fabry AG, Wittnau